Embase | Détails

Dimensions / Détails	Cotes en mm [inch]			Ref. de commande
Embase type 945.2	*Description:*	*convient pour:*		
	pour un montage embroché avec le cadre frontal F1B	B 1x.0x, HB 2x.0x	noir	**G008434**

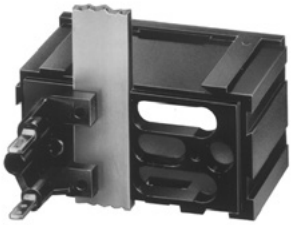

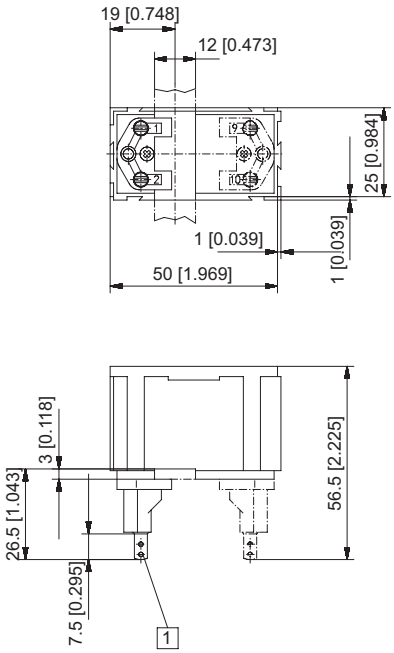

1 languette 0,8 x 2,8 mm argentée