Compteurs d'impulsions, pneumatiques

Compteurs pneumatiques | **4 décades avec, 6 déc. avec/sans, 8 déc. sans remise à zéro** | **PMk14 / PMk16 / PMk18**

Les totalisateurs pneumatiques PMk14, PMk16 (avec remise à zéro manuelle) et PMk18 (sans remise à zéro) se distinguent par leur construction robuste.

Ils conviennent de manière idéale aux environnements industriels rudes où les compteurs sont commandés directement par l'air comprimé.

Caractéristiques

- Totalisateurs pneumatiques économiques.
- PMk14 et PMk16 avec remise à zéro manuelle.
- PMk18 sans remise à zéro.
- Comptage par système à ancre à membrane.

Avantages

- Pas de fuites.
- Disponible également avec système de raccord rapide.

Applications

Appareils et installations à commande pneumatique.

Type

Description	*Remise à zéro*	*4 décades*	*6 décades*	*8 décades*
Montage encastré avec cadre frontal and 2 perçages de montage	sans	–	–	**PMk18.10**
	manuelle	**PMk14.11**	**PMk16.11**	–
Montage encastré pour fixation par étrier	sans	–	–	**PMk18.20**
	manuelle	**PMk14.21**	**PMk16.21**	–

Accessoires

		Type / Dimensions	Description		Ref. de commande
Joint de compteur		**39 x 40 mm [1.54 x 1.58]**	pour PMk14.11		**N511011**

Caractéristiques techniques

Raccordement pneumatique		taraudage M5, prof. 4 mm [0.16"]
Propreté de l'air		avec ou sans huile, le filtre utilisé doit retenir les impuretés > 40 µm
Position de montage		quelconque
Signal L		1,5 ... 8 bars ±15 %
Signal O		≤ 0,15 bars
Pression max. admissible		9 bars (statique)
Fréquence d'impulsions max.	à 1,5 bars	50 Hz
	à 2,5 bars	25 Hz
	à 6 bars	10 Hz
	à 8 bars	5 Hz
		en fonction de la longueur du tuyau
Rapport d'impulsion		1:1 à la fréquence d'impulsions max. en fonction de la commande
Longueur de tuyau max (émetteur – compteur, 1,5 bars)	à 50 Hz	0,3 m [11.81"]
	à 25 Hz	0,4 m [15.75"]
	à 10 Hz	0,5 m [19.67"]
Hauteur des chiffres		4 mm [0.16"]
Couleur des chiffres		blanc sur fond noir

Caractéristiques techniques

Volume de raccordement		0,19 m³
Température de fonctionnement		-10 °C ... +60 °C [+14 °F ... +140 °F] (sans condensation)
Protection	avec remise à zéro	IP40 (face avant)
	sans remise à zéro	IP41 (face avant)

Options

Connecteur pour tuyau polyamide	ø 4 x ø 6 mm [0.16 x 0.24"] N° d'art.: 3.XXX.XXX.063
Raccord rapide pour tuyau de diamètre extérieur 4 mm	QSM-M5-4 N140620 N° d'art.: 3.XXX.XXX.064

Homologations

Conformité CE	selon	
	Directive RoHS	2011/65/EU

© Fritz Kübler GmbH, sous réserve de modifications et d'erreurs. 03/2024

Compteurs pneumatiques | 4 décades avec, 6 déc. avec/sans, 8 déc. sans remise à zéro | PMk14 / PMk16 / PMk18

Montage encastré avec cadre frontal et 2 perçages de montage
4 décades, remise à zéro manuelle
type PMk14.11

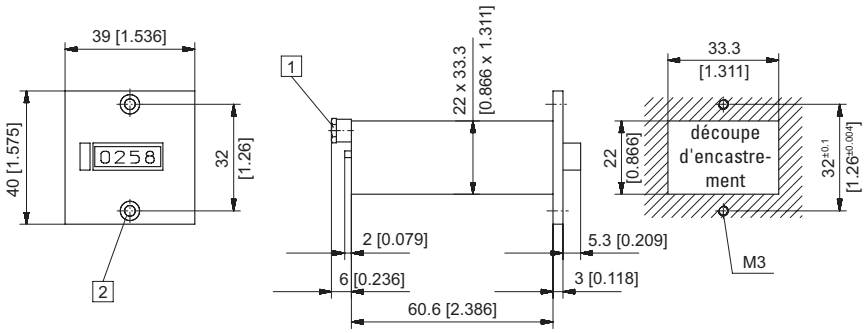

1 Taraudage M5, prof. 4 [0.16] 2 Fraisure Af3 DIN 74

Type	Afficheur	Couleur du boîtier / N° d'art. gris	noir	
PMk14.11	4 décades, remise à zéro manuelle	**3.802.110**	**3.802.111**	

Montage encastré pour fixation par étrier
4 décades, remise à zéro manuelle
type PMk14.21

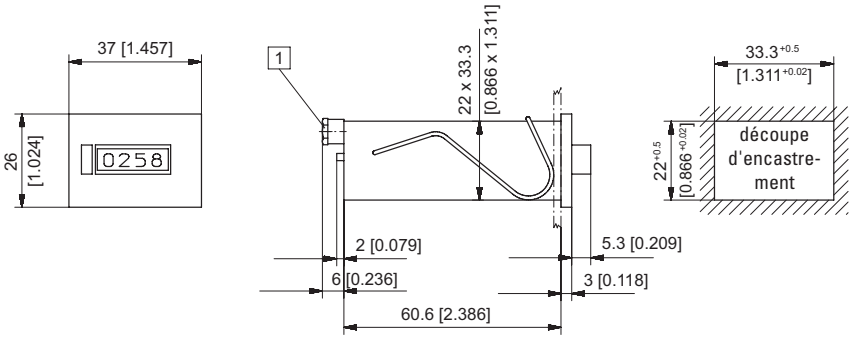

1 Taraudage M5, prof. 4 [0.16]

Type	Afficheur	Couleur du boîtier / N° d'art. gris	noir	
PMk14.21	4 décades, remise à zéro manuelle	**3.802.210**	**3.802.211**	

Montage encastré avec cadre frontal et 2 perçages de montage
6 décades, remise à zéro manuelle
type PMk16.11

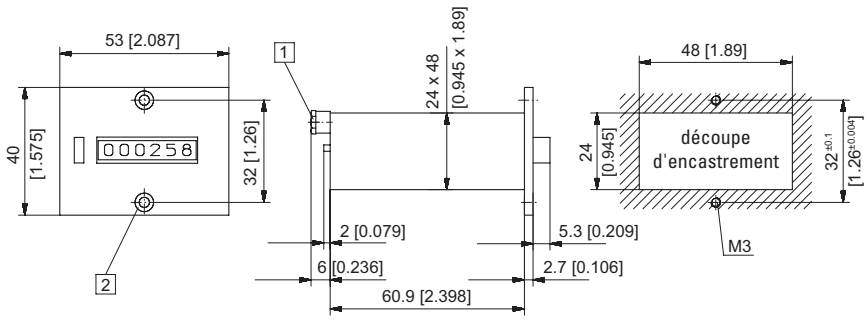

1 Taraudage M5, prof. 4 [0.16] 2 Fraisure Af3 DIN 74

Type	Afficheur	Couleur du boîtier / N° d'art. gris	noir	
PMk16.11	6 décades, remise à zéro manuelle	**3.804.110**	**3.804.111**	

Dimensions en mm [inch]

© Fritz Kübler GmbH, sous réserve de modifications et d'erreurs. 03/2024

Compteurs pneumatiques | 4 décades avec, 6 déc. avec/sans, 8 déc. sans remise à zéro | PMk14 / PMk16 / PMk18

Montage encastré pour fixation par étrier
6 décades, remise à zéro manuelle
type PMk16.21

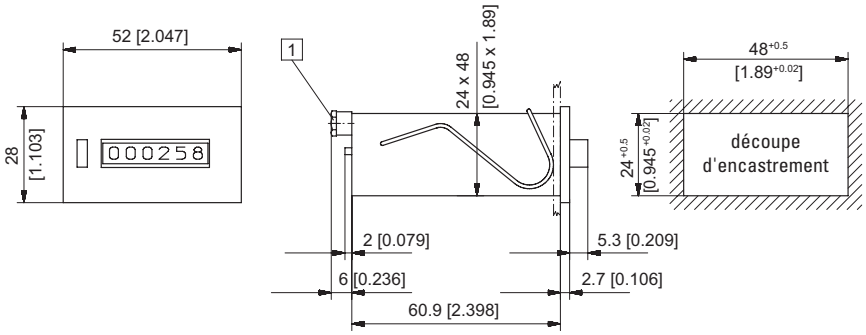

1 Taraudage M5, prof. 4 [0.16]

Type	Afficheur	Couleur du boîtier / Art-No. gris	noir	
PMk16.21	6 décades, remise à zéro manuelle	**3.804.210**	**3.804.211**	

Montage encastré avec cadre frontal et 2 perçages de montage
8 décades, sans remise à zéro
type PMk18.10

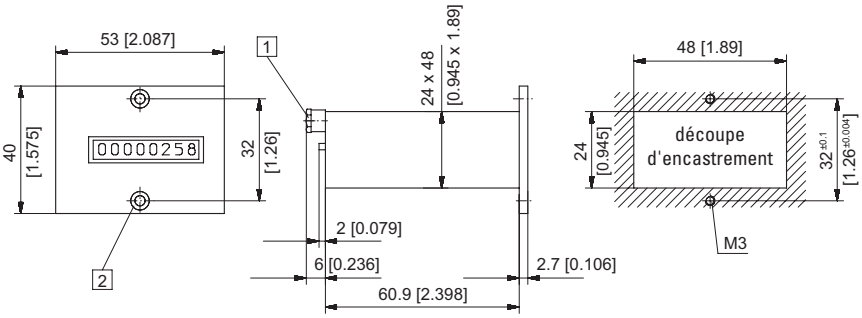

1 Taraudage M5, prof. 4 [0.16] 2 Fraisure Af3 DIN 74

Type	Afficheur	Couleur du boîtier / Art-No. gris	noir	
PMk18.10	8 décades, sans remise à zéro	**3.805.100**	**3.805.101**	

Montage encastré pour fixation par étrier
8 décades, sans remise à zéro
type PMk18.20

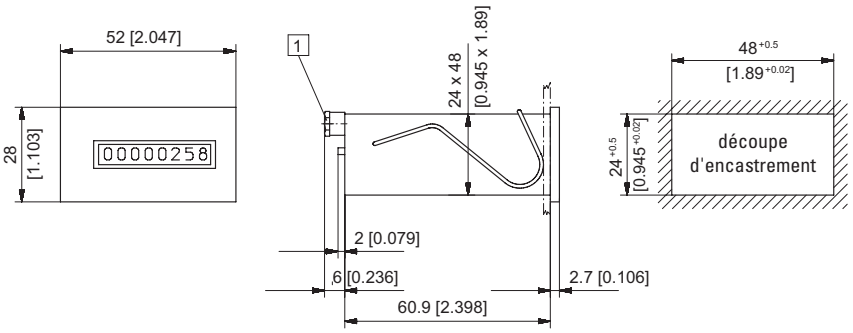

1 Taraudage M5, prof. 4 [0.16]

Type	Afficheur	Couleur du boîtier / Art-No. gris	noir	
PMk18.20	8 décades, sans remise à zéro	**3.805.200**	**3.805.201**	

Dimensions en mm [inch]

© Fritz Kübler GmbH, sous réserve de modifications et d'erreurs. 03/2024