Compteurs d'impulsions, électromécaniques

Compteurs standards | 4 ou 6 décades avec / sans remise à zéro, remise à zéro électrique (AC+DC) | Mk14 / Mk16

Les totalisateurs standards Mk14, Mk16 avec remise à zéro manuelle ou manuelle et électrique et Mk16 sans remise à zéro se distinguent par leur construction robuste.

Ils conviennent parfaitement à une utilisation dans des environnements industriels rudes.

Caractéristiques

- 6 décades, totalisateur sans remise à zéro.
- 4 ou 6 décades, totaliser avec remise à zéro manuelle, manuelle et électrique.
- Le modèle Mk16 dispose d'une remise à zéro électrique intégrée

Avantages

- Très longue durée de vie (200 millions d'impulsions).

Applications

Comptage de pièces, comptage d'événements, mesure de temps et calcul de redevances.

Type

Description	*Remise à zéro*	*4 décades*	*6 décades*
Montage encastré avec cadre frontal, 2 perçages de montage	manuelle	**Mk14.11**	**Mk16.11**
Montage encastré pour fixation par étrier	sans	–	**Mk16.20**
	manuelle	**Mk14.21**	**Mk16.21**
	manuelle et électrique	–	**Mk16.23**

Référence de commande

- N° d'art.
- pour des tensions spéciales, indiquer le type, la tension, le type de tension et la série, p. ex. :
  Mk16.21, 48 V AC, modèle a

Accessoires

		Type / Dimensions	Description		Ref. de commande
Joint de compteur		**39 x 40 mm [1.54 x 1.58]**	pour Mk14.11		**N511011**

© Fritz Kübler GmbH, sous réserve de modifications et d'erreurs. 03/2024

Compteurs d'impulsions, électromécaniques

Compteurs standards | 4 ou 6 décades avec / sans remise à zéro, remise à zéro électrique (AC+DC) | Mk14 / Mk16

Caractéristiques techniques

Raccordement électrique		fiches plate 0,8 x 2,8 mm [0.032 x 0.11"] avec connecteur femelle plat
Tension nominale	modèle 0 / 1 / a	12 / 24 / 48 / 60 / 115 / 230 V DC ±10 % 24 / 48 / 60 / 115 / 230 V AC ±10 %
Boîtier		Makrolon, similaire à RAL 7001
Hauteur des chiffres		4 mm [0.16"]
Couleur des chiffres		blanc sur fond noir
Mécanisme de comptage		acier inoxydable
Humidité relative à +30 °C [+86 °F]		≤ 80 % (sans condensation)
Altitude		jusqu'à 2000 m [6562']
Position de montage		quelconque
Durée de vie		env. 200 x 10^6 impulsions
Protection	avec remise à zéro sans remise à zéro	IP40 (face avant) IP41 (face avant)
Poids	remise à zéro manuelle remise à zéro électrique	Mk14 – 85 g [3.00 oz] Mk16 – 100 g [3.53 oz] Mk14 – 145 g [5.12 oz] Mk16 – 140 g [4.94 oz]
Tension d'essai		2000 V ~ effective
Résistance aux vibrations	3 g 6 g 10 g	jusqu'à 10 Hz jusqu'à 15 Hz position indifférente 20 - 300 Hz
Sécurité de l'appareil	conception selon classe de protection domaine d'utilisation	EN 61010 partie 1 2 degré de pollution 2

Options

Plage de température étendue

Aimant de remise à zéro

Consommation	DC AC	env. 9 W env. 12 VA
Tension nominale		12 / 24 / 48 / 60 / 115 / 230 V DC ±10 % 24 / 48 / 60 / 115 / 230 V AC ±10 %
Ondulation résiduelle admissible		max. 48 %
Durée min. de l'impulsion		0,25 sec, aucune impulsion de comptage n'est permise pendant 0,3 sec.
Durée d'activation	Mk16 Mk14	15 %, max. 1,0 min 10 %, max. 40 sec

Homologations

Conformité CE selon

Directive CEM	2014/30/EU
Directive RoHS	2011/65/EU
Directive Basse Tension	2014/35/EU

Modèle / mécanisme de comptage

Tension	Modèle d'impulsions	Fréquence max.	Durée d'impulsion min.	Intervalle min. entre impulsions	Rapport d'impulsions	Durée d'activation	Consommation env.	Ondulation résiduelle max. admissible	Temp. de fonctionnement (sans condensation)
V DC	0	10 Hz	64 ms	40 ms	3 : 2	100 %	1 W	48 %	-10 °C ... +45 °C [+14 °F ... +113 °F]
V DC	1	25 Hz	24 ms	16 ms	3 : 2	100 %	2 W	48 %	-10 °C ... +45 °C [+14 °F ... +113 °F]
V AC	a	18 Hz	22,2 ms	33.3 ms	2 : 3	100 %	2.9 VA	–	-10 °C ... +45 °C [+14 °F ... +113 °F]

Raccordement

Modèle 0 a.1, DC

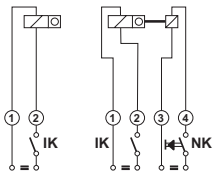

Modèle a, AC

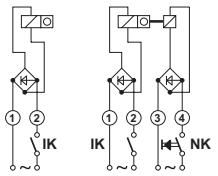

IK = Contact d'impulsion
NK = 0 contact

© Fritz Kübler GmbH, sous réserve de modifications et d'erreurs. 03/2024

Compteurs standards | 4 ou 6 décades avec / sans remise à zéro, remise à zéro électrique (AC+DC) | Mk14 / Mk16

Montage encastré, cadre frontal avec 2 perçages de montage
4 décades, remise à zéro manuelle
type Mk14.11

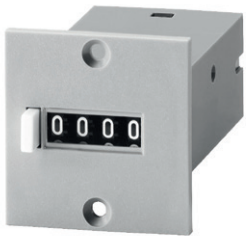

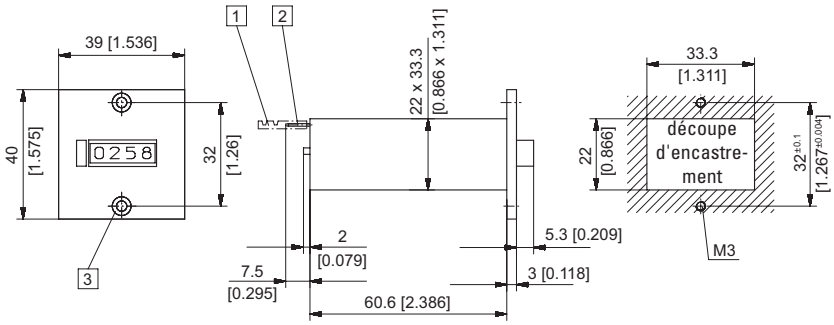

1 Connecteur femelle plat 0,8 x 2,8 [0.032 x 0.11], étamé 2 Fiche plate 0,8 x 2,8 [0.032 x 0.11], étamée
3 Fraisure Af3 DIN 74 Couleur du boîtier noir, N° d'art. 1.310.11**1**.XXX

Type	Tension	Afficheur	N° d'art. 12 V	24 V	115 V	230 V	
Mk14.11	DC (10 Hz) / 0	4 décades,	**1.310.110.012**	**1.310.110.013**			
	DC (25 Hz) / 1	remise à zéro manuelle	**1.310.110.032**	**1.310.110.033**			
	AC (18 Hz) / a			**1.310.110.061**	**1.310.110.064**	**1.310.110.066**	

Montage encastré, pour fixation par étrier
4 décades, remise à zéro manuelle
type Mk14.21

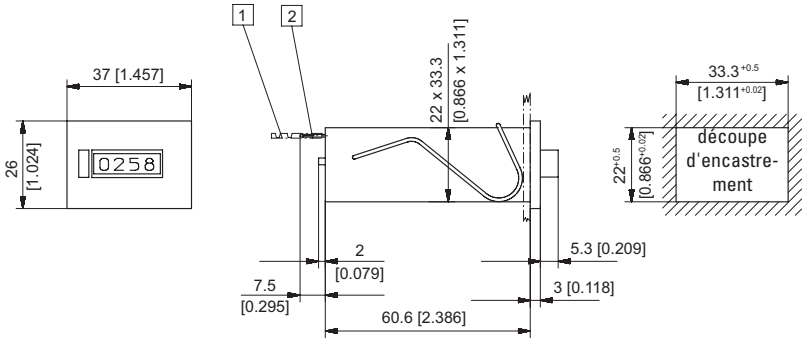

1 Connecteur femelle plat 0,8 x 2,8 [0.032 x 0.11], étamé 2 Fiche plate 0,8 x 2,8 [0.032 x 0.11], étamée
Couleur du boîtier noir, N° d'art. 1.310.21**1**.XXX

Type	Tension	Afficheur	N° d'art. 12 V	24 V	115 V	230 V	
Mk14.21	DC (10 Hz) / 0	4 décades,	**1.310.210.012**	**1.310.210.013**			
	DC (25 Hz) / 1	remise à zéro manuelle	**1.310.210.032**	**1.310.210.033**			
	AC (18 Hz) / a			**1.310.210.061**	**1.310.210.064**	**1.310.210.066**	

Dimensions en mm [inch]

© Fritz Kübler GmbH, sous réserve de modifications et d'erreurs. 03/2024

Compteurs standards | 4 ou 6 décades avec / sans remise à zéro, remise à zéro électrique (AC+DC) | Mk14 / Mk16

Montage encastré, cadre frontal avec 2 perçages de montage
6 décades, remise à zéro manuelle
type Mk16.11

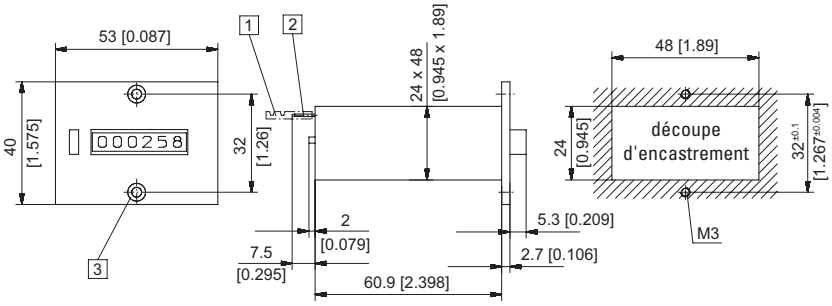

1 Connecteur femelle plat 0,8 x 2,8 [0.032 x 0.11], étamé 2 Fiche plate 0,8 x 2,8 [0.032 x 0.11], étamée
3 Fraisure Af3 DIN 74 Couleur du boîtier noir, N° d'art. 1.340.11**1**.XXX

Type	Tension	Afficheur	N° d'art. 12 V	24 V	115 V	230 V	
Mk16.11	DC (10 Hz) / 0	6 décades,	**1.340.110.012**	**1.340.110.013**			
	DC (25 Hz) / 1	remise à zéro manuelle	**1.340.110.032**	**1.340.110.033**			
	AC (18 Hz) / a			**1.340.110.061**	**1.340.110.064**	**1.340.110.066**	

Montage encastré pour fixation par étrier
6 décades, sans remise à zéro
type Mk16.20

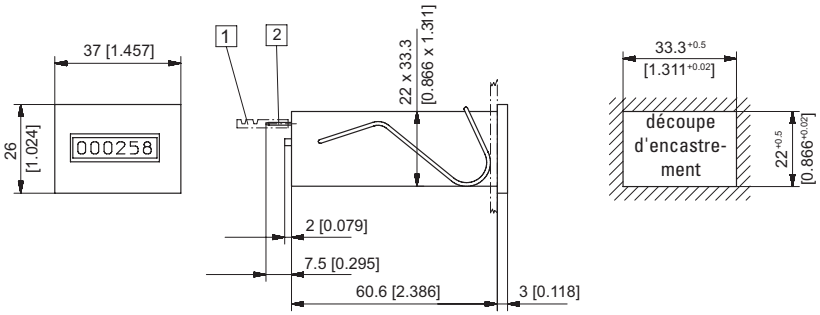

1 Connecteur femelle plat 0,8 x 2,8 [0.032 x 0.11], étamé 2 Fiche plate 0,8 x 2,8 [0.032 x 0.11], étamée
Couleur du boîtier noir, N° d'art. 1.330.20**1**.XXX

Type	Tension	Afficheur	N° d'art. 12 V	24 V	115 V	230 V	
Mk16.20	DC (10 Hz) / 0	6 décades,	**1.330.200.012**	**1.330.200.013**			
	DC (25 Hz) / 1	sans remise à zéro	**1.330.200.032**	**1.330.200.033**			
	AC (18 Hz) / a			**1.330.200.061**	**1.330.200.064**	**1.330.200.066**	

Dimensions en mm [inch]

© Fritz Kübler GmbH, sous réserve de modifications et d'erreurs. 03/2024

Compteurs standards | 4 ou 6 décades avec / sans remise à zéro, remise à zéro électrique (AC+DC) | Mk14 / Mk16

Montage encastré pour fixation par étrier
6 décades, remise à zéro manuelle
type Mk16.21

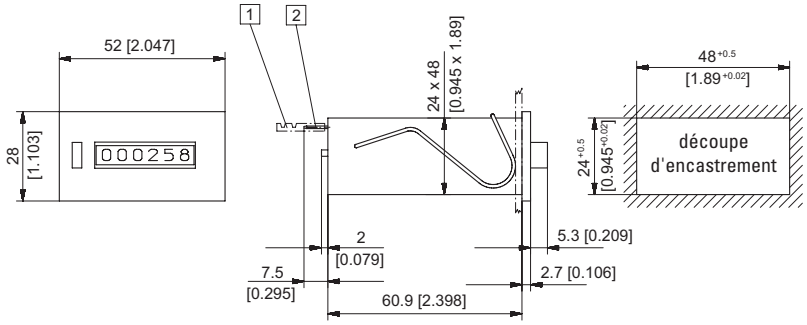

1 Connecteur femelle plat 0,8 x 2,8 [0.032 x 0.11], étamé 2 Fiche plate 0,8 x 2,8 [0.032 x 0.11], étamée
Couleur du boîtier noir, N° d'art. 1.340.21**1**.XXX

Type	Tension	Afficheur	N° d'art. 12 V	24 V	115 V	230 V	
Mk16.21	DC (10 Hz) / 0	6 décades, remise	**1.340.210.012**	**1.340.210.013**			
	DC (25 Hz) / 1	à zéro manuelle	**1.340.210.032**	**1.340.210.033**			
	AC (18 Hz) / a			**1.340.210.061**	**1.340.210.064**	**1.340.210.066**	

Montage encastré pour fixation par étrier
6 décades, remise à zéro manuelle et électrique
type Mk16.23

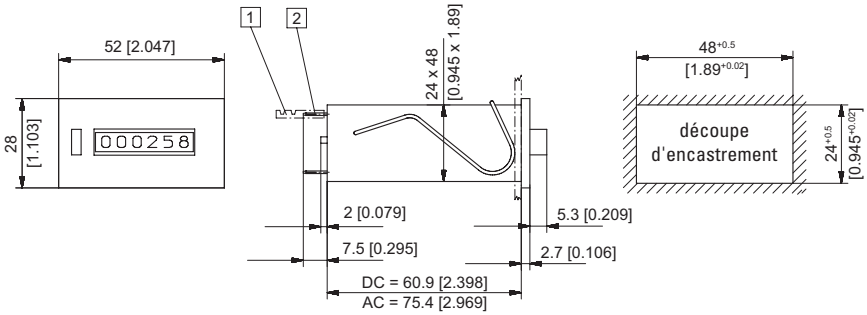

1 Connecteur femelle plat 0,8 x 2,8 [0.032 x 0.11], étamé 2 Fiche plate 0,8 x 2,8 [0.032 x 0.11], étamée
Couleur du boîtier noir, N° d'art. 1.340.23**1**.XXX

Type	Tension	Afficheur	N° d'art. 12 V	24 V	115 V	230 V	
Mk16.23	DC (10 Hz) / 0	6 décades, remise à zéro	**1.340.230.012**	**1.340.230.013**			
	DC (25 Hz) / 1	manuelle et électrique	**1.340.230.032**	**1.340.230.033**			
	AC (18 Hz) / a			**1.340.230.061**	**1.340.230.064**	**1.340.230.066**	

Dimensions en mm [inch]

© Fritz Kübler GmbH, sous réserve de modifications et d'erreurs. 03/2024