| Systemkomponenten Performance-Line | Federarm MWE60 | Anpresskraft max. 40 N |
|---|---|---|

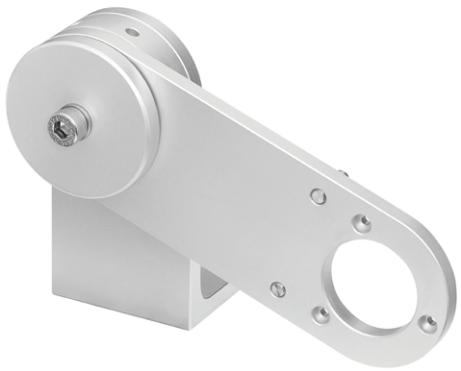

**Für Drehgeber mit Klemmflansch ø 58 mm**

Der Federarm MWE60 ist in Kombination mit einem Drehgeber und einem Messrad als Messradsystem MWE61 oder MWE62 die ideale Lösung für eine zuverlässige Geschwindigkeitsmessung, Positionserfassung und Längenmessung in Anwendungen mit linearen Bewegungen.

Diese robusten Messradsysteme bieten bei höchster Anpresskraft ein Maximum an Federweg für den Ausgleich von Toleranzen senkrecht zur Transportbewegung des Messgutes.

Zum Messradsystem MWE61 >

Zum Doppel-Messradsystem MWE62 >

## Eigenschaften

- **Hohe, variable Anpresskraft bis 40 N**
  Bei der Installation lässt sich die gewünschte Anpresskraft je nach Anforderung ganz einfach einstellen. Die Federn ermöglichen abhängig von der Einbausituation einen maximalen Arbeitsbereich von 80 mm.
- **Empfohlene Messräder**
  Umfang 300 mm oder 12“ – Messradbelag verfügbar mit O-Ring oder Doppel O-Ring, glattem oder geriffeltem Kunststoff, Kreuzrändel-Oberfläche und Noppen.
- **Flexible Montagemöglichkeiten**
  Das Messradsystem kann vertikal, horizontal oder über Kopf installiert werden. Der Drehgeber ist beidseitig in 120° Schritten an den Federarm montierbar.

**Bestellschlüssel**

| 8.MWE60 | . | 1 | 21 | . | 00 | . | 0000 | . | 0000 |
|---|---|---|---|---|---|---|---|---|---|
| Typ | | ❶ | | | | | | | |

❶ *Für Drehgeber mit Klemmflansch*
1 = ø 58 mm – Kübler Drehgeber inkremental KIS50, 5000, 5805
– Kübler Drehgeber absolut 586x, M586x, F586x

*Lieferumfang*
- Federarm
- 3 Schrauben zur Drehgeberbefestigung

© Fritz Kübler GmbH, Irrtümer und Änderungen vorbehalten. 11/2023

| Systemkomponenten Performance-Line | Federarm MWE60 | Anpresskraft max. 40 N |
|---|---|---|

## Technik im Detail (Funktionsweise des Federarms MWE60 im Messradsystem MWE61 oder MWE62)

### Befestigungsmöglichkeiten Drehgeber am Federarm

Der Drehgeber ist mit 3 Schrauben am Federarm befestigt.

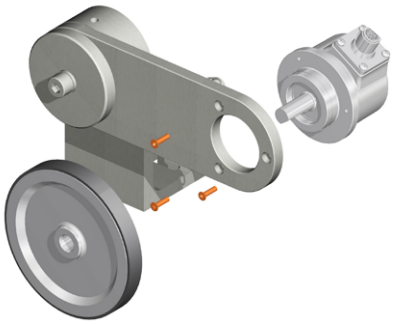

Für eine flexible Kabelabgangsrichtung kann der Drehgeber in 120° Schritten montiert werden.

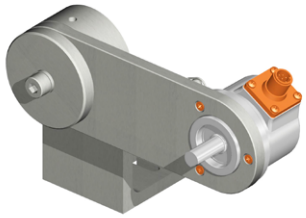

**0°** (Auslieferungszustand)

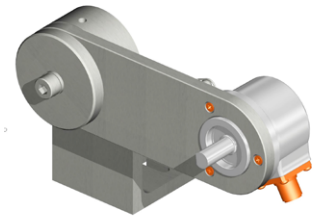

**120°**

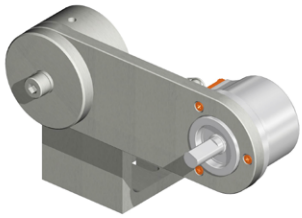

**240°**

### Verschiedene Montagemöglichkeiten

nach unten

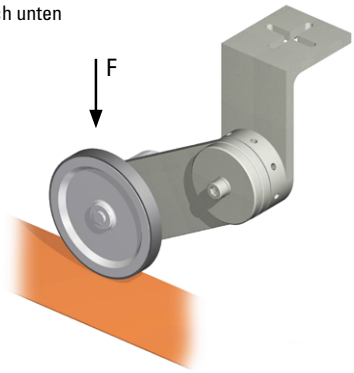


zur Seite

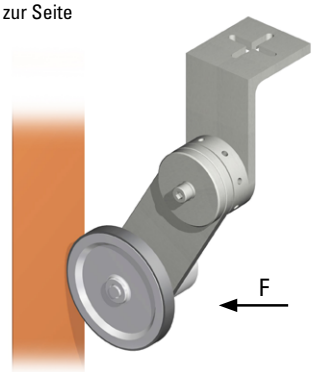


nach oben (über Kopf)

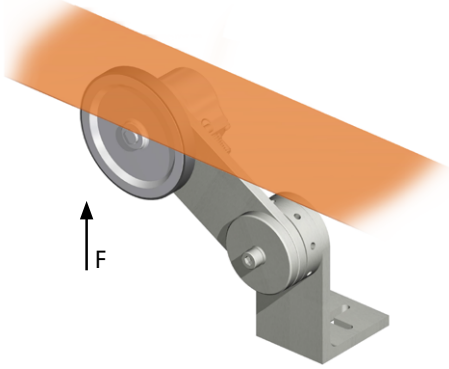



© Fritz Kübler GmbH, Irrtümer und Änderungen vorbehalten. 11/2023

| Systemkomponenten Performance-Line | Federarm MWE60 | Anpresskraft max. 40 N |
|---|---|---|

## Technik im Detail (Funktionsweise des Federarms MWE60 im Messradsystem MWE61 oder MWE62)

### Einstellen der Vorspannung

1. Messradsystem an der Applikation montieren und Schraube lösen
2. Einstellring mit einem dünnen Inbusschlüssel oder Schraubendreher bis zur gewünschten Vorspannung drehen.
3. Als Anhaltspunkt: Interne Rastpunkte in 45° Schritten entsprechen dabei ca. 20 N. Position des Einstellringes halten und die Schraube wieder anziehen.

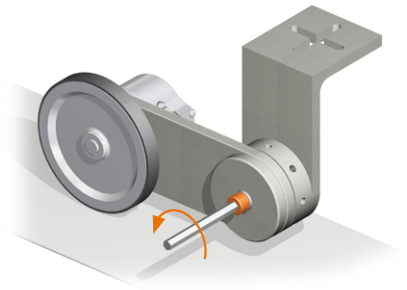

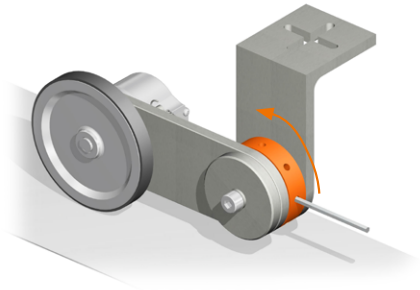

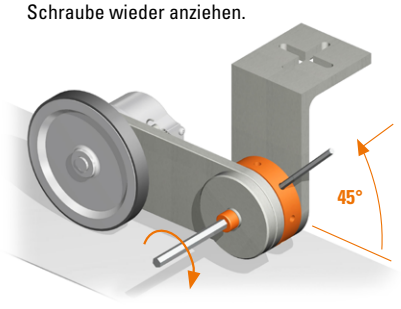


### Installationsbeispiel

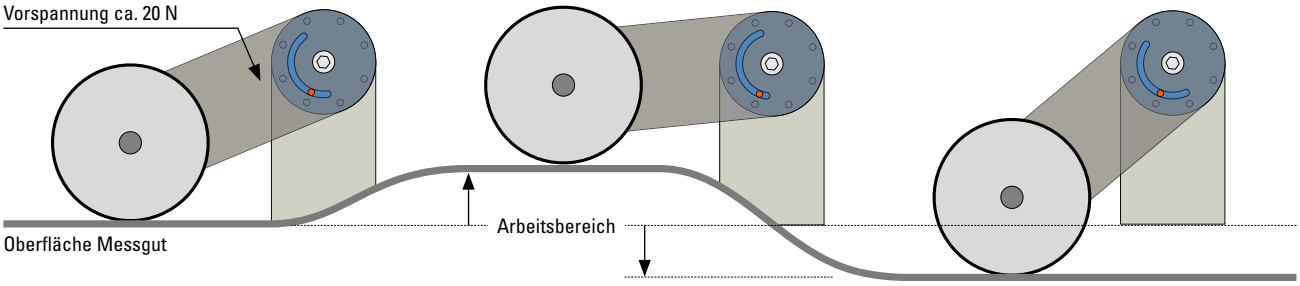


**Vorspannung**

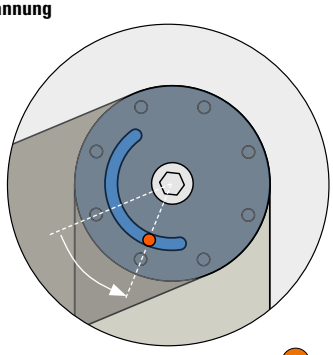

**Anpresskraft max.**

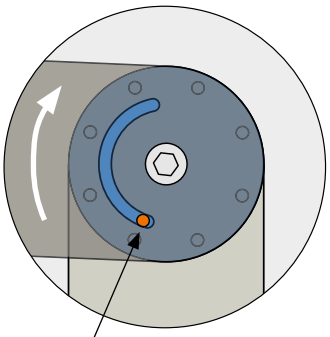

**Anpresskraft min.**

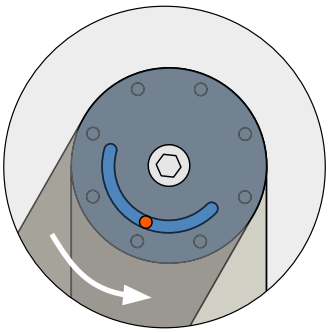

3 Federwegsbegrenzung

### Anpresskraft des Messrades auf das Messgut

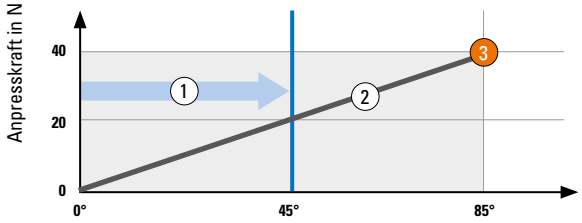


1 Vorspannung (Beispiel): 20 N
durch ca. 45° Drehung am Einstellrad enspricht einem Rastpunkt

2 Anpresskraft

3 Federwegsbegrenzung zum Schutz vor Überlastung

© Fritz Kübler GmbH, Irrtümer und Änderungen vorbehalten. 11/2023

| Systemkomponenten Performance-Line | Federarm MWE60 | Anpresskraft max. 40 N |
|---|---|---|

## Technische Daten

### Mechanische Kennwerte

| | | |
|---|---|---|
| **Werkstoffe** | Feder | Federstahl |
| | Federarm | Aluminium |
| **Gewicht** | | 670 g |
| **Anpresskraft, max.** | | 40 N |
| **Arbeitsbereich, max.** | | 80 mm |
| **Arbeitstemperaturbereich** | | -20 °C ... +70°C |
| **Schockfestigkeit** nach EN 60068-2-27 | | 1000 m/s², 6 ms |
| **Vibrationsfestigkeit** nach EN 60068-2-6 | | 100 m/s², 55 ... 2000 Hz |

### Zulassungen

| | |
|---|---|
| **UL-konform** gemäß | File-Nr. E224618 |
| **CE-konform** gemäß | RoHS Richtlinie 2011/65/EU |
| **UKCA-konform** gemäß | RoHS Regulations S.I. 2012/3032 |

## Maßbilder

Maße in mm [inch]

1 Schraube M8x60 DIN912 (SW6)

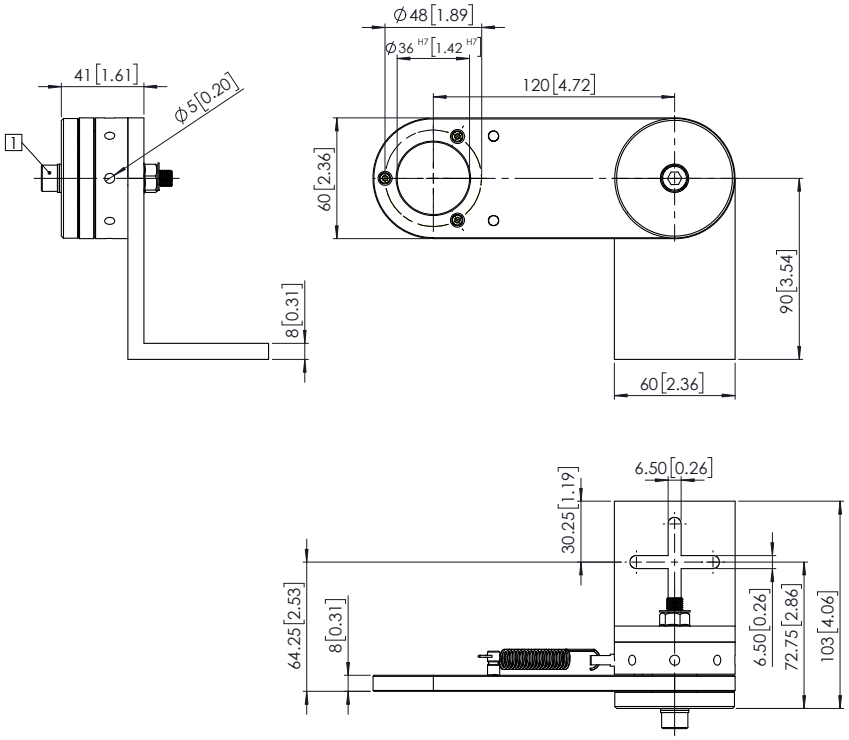



© Fritz Kübler GmbH, Irrtümer und Änderungen vorbehalten. 11/2023