Composants du système Compact-Line	Bras à ressort MWE20	Force d'appui max. 20 N

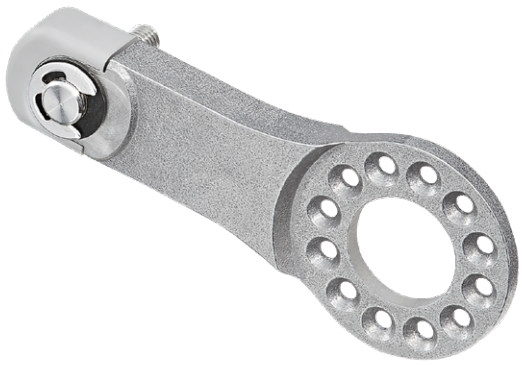

Pour codeurs avec bride standard ø 36 mm et ø 40 mm.

Le système de mesure MWE21 obtenu par la combinaison du bras à ressort MWE20, d'un codeur et d'une roue de mesure constitue la solution idéale pour une mesure de la vitesse, une acquisition de position et une mesure de longueur fiables dans des applications avec des mouvements linéaires.

Ce système de roue de mesure compact à précharge réglable peut s'intégrer de manière très flexible même dans les espaces les plus réduits.

Vers le système de roue de mesure MWE21 >

Caractéristiques

- **Force d'appui jusqu'à 20 N**
  Avec précharge réglable et limitation mécanique de la course du ressort pour une longue durée de vie. Le ressort intégré permet de compenser les tolérances et d'obtenir une plage de travail de la roue de mesure allant jusqu'à 16 mm perpendiculairement à la surface de mesure.
- **Roues de mesure recommandées**
  Circonférence 200 mm ou 6" - Revêtement de la roue de mesure disponible avec un joint torique, une surface en plastique lisse ou à moletage croisé.
- **Construction compacte**
  Convient même aux espaces d'installation les plus réduits.
- **Utilisation flexible**
  Possibilités de montage flexibles: à la verticale, à l'horizontale ou en position inversée – pour une installation rapide et aisée.

  Codeur pouvant être monté des deux côtés par pas de 30° sur le bras à ressort.

Réf. de commande

8.MWE20	.	X	X	1	.	00	.	0000	.	0000
Type		❶	❷							

❶ *Pour codeurs avec bride standard*
1 = ø 40 mm – Codeurs Kübler Sendix incrémentaux KIS40, 3610
2 = ø 36 mm – Codeurs Kübler Sendix absolus F36xx, M36xx

❷ *Equerre de fixation*
1 = sans équerre de fixation
2 = avec équerre de fixation

Etendue de la livraison
- Bras à ressort
- 3 vis pour la fixation du codeur

Accessoires

		Réf. de commande
Equerre de fixation	Matière : aluminium	**8.0000.7000.0065**

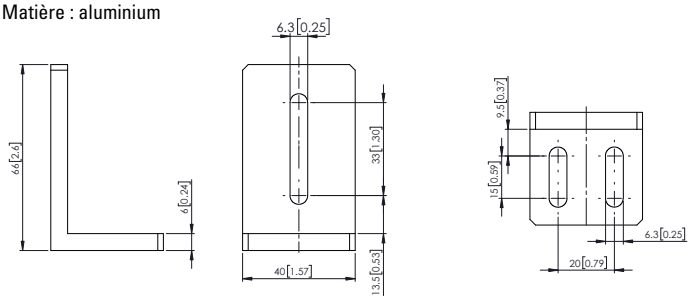

© Fritz Kübler GmbH, sous réserve d'erreurs et de modifications. 11/2023

Composants du système Compact-Line	Bras à ressort MWE20	Force d'appui max. 20 N

Détails techniques (Mode de fonctionnement du bras à ressort MWE20 dans le système de roue de mesure MWE21)

Options de montage du codeur sur le bras à ressort

Le codeur est fixé au bras à ressort à l'aide de 3 vis.

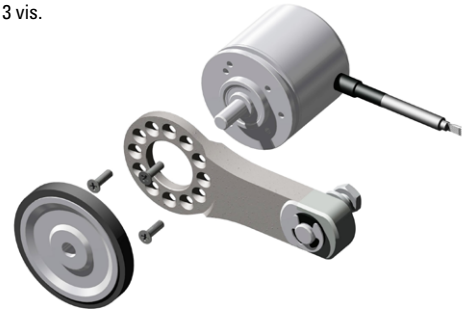

Les points de fixation sont conçus de sorte à permettre un montage des deux côtés du bras à ressort du codeur.

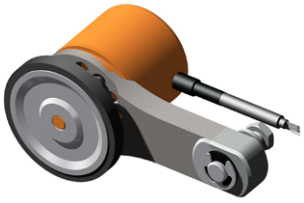

Montage à gauche (état de livraison)

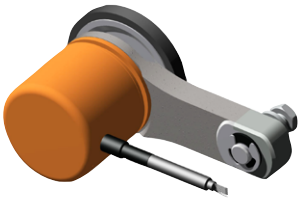

Montage à droite

Pour permettre l'orientation de la sortie de câble flexible, le codeur peut être monté en plus par pas de 30°.

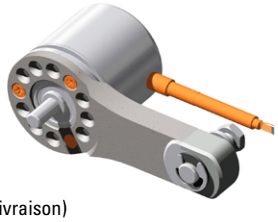

0° (état de livraison)

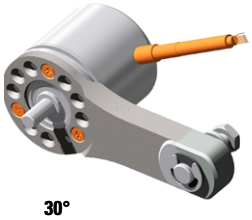

30°

60°

90°

Diverses options de montage

vers le bas

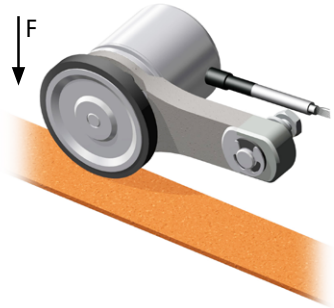

latéralement

vers le haut (position inversée)

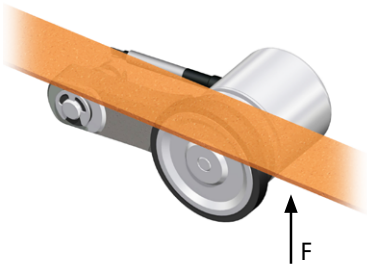

Force d'appui de la roue de mesure sur le matériau à mesurer

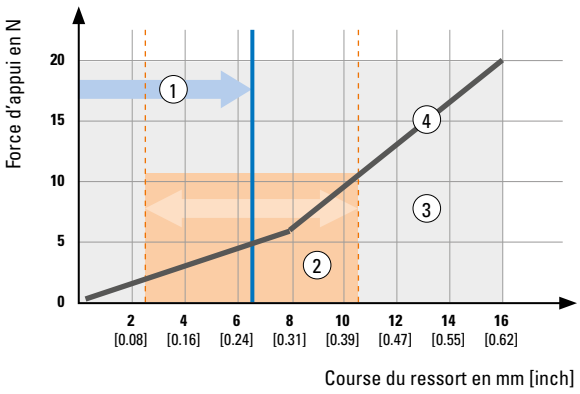

1	Précharge, exemple:	5 N (course du ressort env. 6,5 mm)
2	Plage de travail, recommandée: (de la précharge réglée)	± 4 mm
3	Course du ressort, max.:	16 mm
4	Force d'appui en fonction de la course du ressort (principe de fonctionnement basé sur 2 ressorts intégrés)	

© Fritz Kübler GmbH, sous réserve d'erreurs et de modifications. 11/2023

Composants du système Compact-Line	Bras à ressort MWE20	Force d'appui max. 20 N

Caractéristiques techniques

Caractéristiques mécaniques

Matière	ressort bras à ressort	acier à ressort aluminium
Poids		37 g
Force d'appui, max.		20 N
Course du ressort, max.		16 mm
Précharge, recommandée		5 N (course du ressort env. 6,5 mm)
Plage de travail, recommandée (en fonctionnement continu)		±4 mm [1] (de la précharge recommandée)
Durée de vie du ressort		2.0 millions de cycles [2]

Homologations

Homologation UL selon	N° de dossier E224618
Conforme aux normes CE selon Directive RoHS	2011/65/EU

Dimensions

Cotes en mm [pouces]

Bras à ressort

1 Bague de serrage externe type E
2 Écrou de fixation M6
3 Rondelle dentée

Réf. de commande ❶	Pour codeur	A mm [inch]
1	incrémental KIS40, 3610	20 [0.79]
2	absolu F36xx, M36xx	24 [0.94]

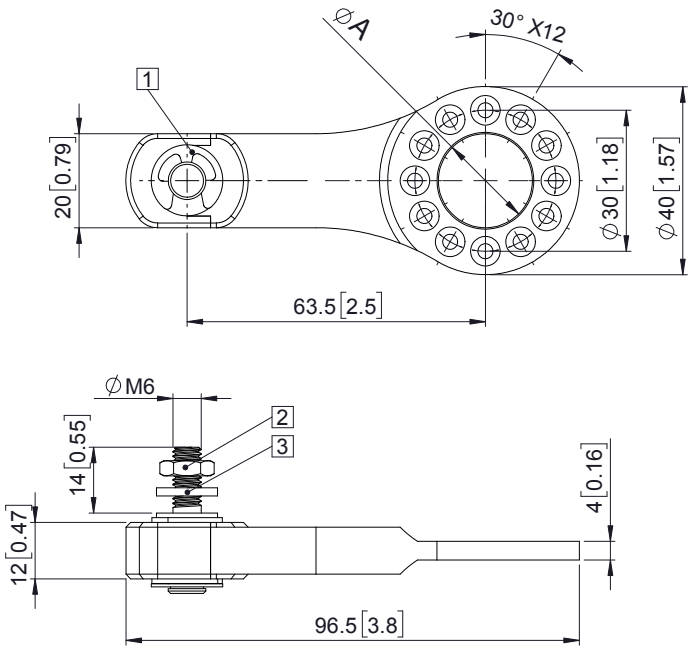

Equerre de fixation

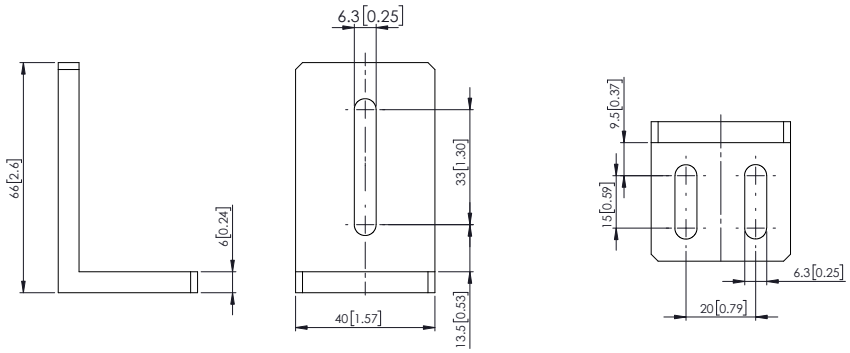

1) La course du ressort en service est mesurée après application de la précharge et en fonctionnement continu..
2) La durée de vie du ressort est mesurée pour la course de travail du ressort préconisée à 1 Hz.

© Fritz Kübler GmbH, sous réserve d'erreurs et de modifications. 11/2023