Compteurs horaires, électromécaniques

Compteurs horaires au format DIN | Compteurs DIN pour montage encastré, 48 x 24 mm (AC+DC) | H37

Les compteurs horaires H37 ont une résistance élevée aux chocs.

Ces compteurs à encastrer sont disponibles aux dimensions DIN standard. Ils conviennent à de nombreux domaines d'utilisation différents. Ils ne possèdent pas de remise à zéro et sont parfaitement inviolables.

5 Jahre / years Gewährleistung / warranty
Made in Germany by Kübler

Caractéristiques

- Compteur horaires, 7 ou 8 décades.
- Sans remise à zéro, haute résistance aux chocs.
- Dimensions réduites, grands chiffres optiques.
- Indice de protection IP65 (face avant).
- Compteur à encastrer avec étrier de montage intégré (H37.4)
- Homologué UL.

Avantages

- Garantie 5 ans. [1)]
- Fiabilité élevée favorisant la vente de votre produit.
- Conservation des données en cas de panne de courant.
- Longue durée de vie.

Applications

Mesure de temps en général, intervalles de maintenance pour instruments de mesure, (respirateurs, oxygène, dialyse), petits appareils, lampes UV, panneaux d'affichage dans des véhicules

Type

Description	*Montage*	*Découpe d'encastrement*	*Type*
Compteur DIN standard à encastrer	Etrier de montage, arrière	45 x 22 [1.77 x 0.91"]	**H37**
Compteur DIN standard à encastrer	2 perçages de montage	50 x 25 [1.97 x 0.98"]	**H37.1**
Compteur DIN standard à encastrer	Etrier de montage, arrière	50 x 25 [1.97 x 0.98"]	**H37.2**
Compteur DIN standard à encastrer	Etrier de montage, arrière	45 x 22 [1.77 x 0.91"]	**H37.5**

Compteur horaire double 48 x 48 mm sur demande

1) Pour une utilisation conforme aux caractéristiques techniques.

© Fritz Kübler GmbH, sous réserve de modifications et d'erreurs. 03/2024

Compteurs horaires au format DIN | Compteurs DIN pour montage encastré, 48 x 24 mm (AC+DC) | H37

Accessoires / Exemple de montage

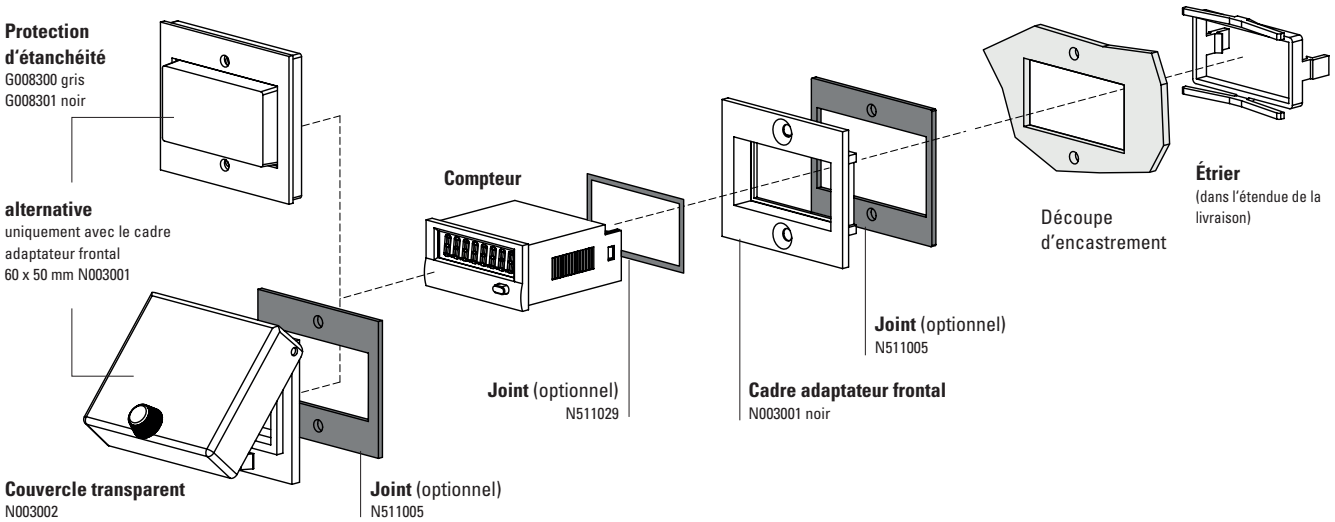

		Type / Dimensions	Description		Ref. de commande	Joint correspondant
Cadre adaptateur frontal (uniquement pour H37 + H37.5)		**53 x 28 mm [2.09 x 1.10"]**	reducteur pour découpe 50 x 25 mm [1.97 x 0.98"] à 45 x 22.2 mm [1.77 x 0.94"]	gris noir anthracite	**T008164** **T008165** **T008180**	**N511015**
		56 x 40 mm [2.20 x 1.57"]	reducteur pour découpe 50 x 25 mm [1.97 x 0.98"] à 45 x 22.2 mm [1.77 x 0.94"] montage à vis	noir anthracite	**T008161** **T008181**	**N511045**
		72 x 36 mm [2.83 x 1.42"]	reducteur pour découpe 68 x 33 mm [2.68 x 1.30"] à 45 x 22.2 mm [1.77 x 0.94"]	noir et anodisé argent en kit	**162704Set**	–
		60 x 50 mm [2.36 x 1.97"]	reducteur pour découpe 54 x 29 mm [2.13 x 1.14"] à 45 x 22.2 mm [1.77 x 0.94"] montage à vis	noir	**N003001**	**N511005**
		48 x 48 mm [1.89 x 1.89"]	reducteur pour découpe 45 x 45 mm [1.77 x 1.77"] à 45 x 22.2 mm [1.77 x 0.94"]	noir	**T008883**	–
Protection d'étanchéité IP65 (uniquement pour H37 + H37.5)		**K1**	uniquement avec le cadre adaptateur frontal 60 x 50 mm N003001	transparent / gris transparent / noir	**G008300** **G008301**	–
Couvercle transparent IP65 (uniquement pour H37 + H37.5)		**1 Dv** (sur cadre monté)	couvercle verrouillable, reducteur pour découpe 54 x 29 mm [2.13 x 1.14"], uniquement avec le cadre adaptateur frontal 60 x 50 mm N003001	transparent / noir	**N003002**	**N511019**
Joint de compteur			48 x 24 mm (pour le montage dans le cadre adapteur frontal) 49 x 25 mm 53 x 28 mm	H37 + H37.5 H37 + H37.5 H37.2	**N511029** **N511034** **N511015**	
Châssis de montage (uniquement pour H37 + H37.5)		**découpe 50 x 25 mm [1.97 x 0.98"]**	via adaptateur T008180 pour montage sur profilé chapeau DIN 35 [1.38]	chromaté	**G300004**	–
Cache-bornes		**KA 37**	2 pièces sont nécessaires par compteur	transparent	**T051687**	–

© Fritz Kübler GmbH, sous réserve de modifications et d'erreurs. 03/2024

Compteurs horaires au format DIN | Compteurs DIN pour montage encastré, 48 x 24 mm (AC+DC) | H37

Caractéristiques techniques

Raccordement électrique		borne à visser (couple de serrage max. 0,8 Nm)
Consommation	10 ... 30 V DC	env. 500 mW
	36 ... 80 V DC	env. 900 mW
	100 ... 130 V DC	env. 750 mW
	20 ... 30 V AC, 50 Hz	env. 0,3 VA
	42 ... 48 V AC , 50 Hz	env. 0,25 VA
	100 ... 130 V AC, 50 Hz	env. 0,6 VA
	187 ... 264 V AC, 50 Hz	env. 1,2 VA
Tension nominales	AC (50 ou 60 Hz)	20 ... 30 V, 42 ... 48 V, 100 ... 130 V, 187 ... 264 V
	DC	10 ... 30 V, 36 ... 80 V, 100 ... 130 V
Durée d'activation		100 %
Décades	AC	7 – 99999.99 h
	DC	8 – 999999.99 h
Résolution		0,01 h correspondant à 36 s
Hauteur des chiffres		4 mm [0.16"]
Couleur des chiffres		blanc et rouge sur fond noir
Remise à zéro		pas de remise à zéro
Température de fonctionnement		-15 °C ... +50 °C [+5 °F ... +122 °F] (sans condensation)
Température de stockage		-40 °C ... +85 °C [-40 °F ... +185 °F]
Humidité relative à +30 °C [+86 °F]		≤ 80 % (sans condensation)
Altitude		jusqu'à 2000 m [6562']
Position de montage		quelconque
Indice de protection		IP65 (face avant) à l'état monté avec joint (joint à commander séparément)
Sécurité de l'appareil	conception selon	EN 61010 partie 1
	classe de protection	2
	domaine d'utilisation	niveau de pollution 2
Boîtier		plastique PC (Polycarbonate) les types avec un indice de protection IP65 sont scellés
Précision	AC	fréquence d'alimentation + 30 ms
	DC	< 0,003 % (à 24 h)
Poids	H37	env. 50 g [1.76 oz]
	cadre enclipsable 37.1	6 g [0.21 oz]
	cadre enclipsable 37.2	2 g [0.07 oz]

Options

Couleur du boîtier	gris	N° d'art. 3.130.X50.XXX
Raccordement électrique		
fiche plate 0,8 x 6,3 mm [0.031 x 0.25"]		N° d'art.: 3.24X.20X.XXX.011
borne à visser avec cache-bornes		N° d'art.: 3.24X.20X.XXX.456
borne à ressort		sur demande
360 - 440 V AC		sur demande

Homologations

Conformité UL selon		Fichier n° E128604
Conformité CE selon		
	Directive CEM	2014/30/EU
	Directive RoHS	2011/65/EU
	Directive Basse Tension	2014/35/EU

© Fritz Kübler GmbH, sous réserve de modifications et d'erreurs. 03/2024

Compteurs horaires au format DIN | Compteurs DIN pour montage encastré, 48 x 24 mm (AC+DC) | H37

Etrier de montage, arrière, dimensions encastré 45 x 22 [1.77 x 0.91] type H37

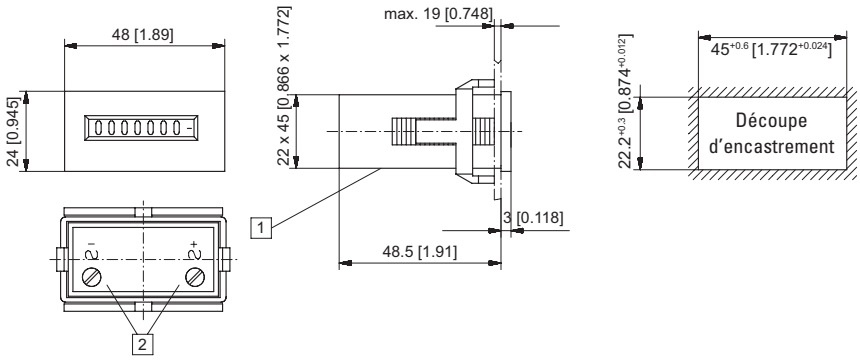

1 Entrée de câble 2 Borne à visser avec fiche plate 0,8 x 6,3 [0.031 x 0.25]

Type	Afficheur	Tension	N° d'art. 10 ... 30 V	20 ... 30 V	36 ... 80 V	42 ... 48 V	100 ... 130 V	187 ... 264 V
H37	7 décades	AC (50 Hz)		**3.240.201.071**		**3.240.201.072**	**3.240.201.074**	**3.240.201.075**
	7 décades	AC (60 Hz)		**3.240.201.081**		**3.240.201.082**	**3.240.201.084**	**3.240.201.085**
	8 décades	DC	**3.240.201.351**		**3.240.201.353**		**3.240.201.381**	

2 perçages de montage, dimensions encastré 50 x 25 [1.97 x 0.98"] Type H37.1

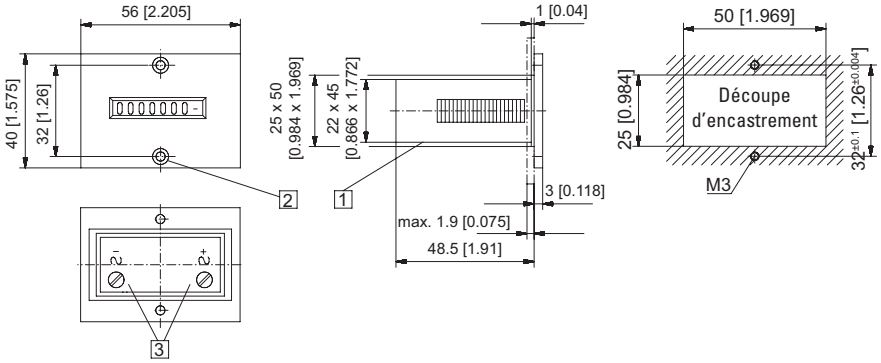

1 Entrée de câble 2 Fraisure Af3, DIN 74 3 Borne à visser avec fiche plate 0,8 x 6,3 [0.031 x 0.25]

Type	Afficheur	Tension	N° d'art. 10 ... 30 V	20 ... 30 V	36 ... 80 V	42 ... 48 V	100 ... 130 V	187 ... 264 V
H37.1	7 décades	AC (50 Hz)		**3.241.201.071**		**3.241.201.072**	**3.241.201.074**	**3.241.201.075**
	7 décades	AC (60 Hz)		**3.241.201.081**		**3.241.201.082**	**3.241.201.084**	**3.241.201.085**
	8 décades	DC	**3.241.201.351**		**3.241.201.353**		**3.241.201.381**	

Etrier de montage, arrière, dimensions encastré 50 x 25 [1.97 x 0.98"] Type H37.2

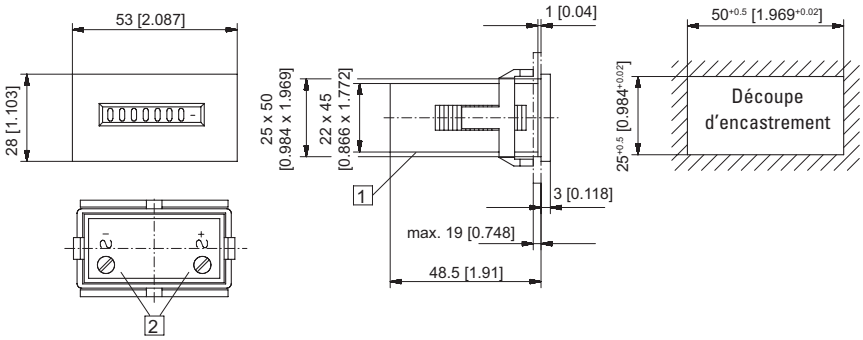

1 Entrée de câble 2 Borne à visser avec fiche plate 0,8 x 6,3 [0.031 x 0.25]

Type	Afficheur	Tension	N° d'art. 10 ... 30 V	20 ... 30 V	36 ... 80 V	42 ... 48 V	100 ... 130 V	187 ... 264 V
H37.2	7 décades	AC (50 Hz)		**3.242.201.071**		**3.242.201.072**	**3.242.201.074**	**3.242.201.075**
	7 décades	AC (60 Hz)		**3.242.201.081**		**3.242.201.082**	**3.242.201.084**	**3.242.201.085**
	8 décades	DC	**3.242.201.351**		**3.242.201.353**		**3.242.201.381**	

Dimensions en mm [inch]

© Fritz Kübler GmbH, sous réserve de modifications et d'erreurs. 03/2024

Compteurs horaires au format DIN | Compteurs DIN pour montage encastré, 48 x 24 mm (AC+DC) | H37

Etrier de montage, arrière, dimensions encastré 45 x 22 [1.77 x 0.91] type H37.5

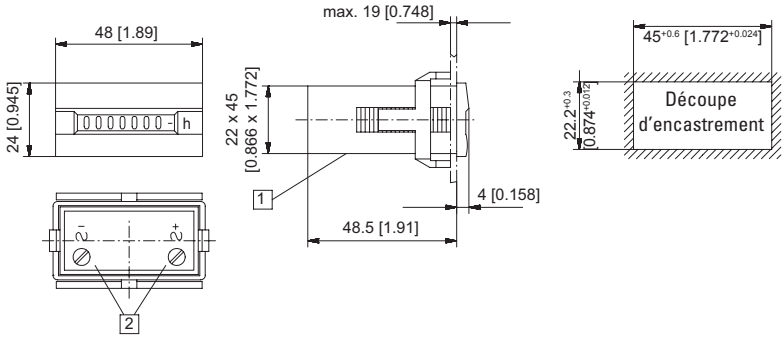

1 Entrée de câble 2 Borne à visser avec fiche plate 0,8 x 6,3 [0.031 x 0.25]

Type	Afficheur	Tension	N° d'art. 10 ... 30 V	20 ... 30 V	36 ... 80 V	42 ... 48 V	100 ... 130 V	187 ... 264 V	
H37.5	7 décades	AC (50 Hz)		**3.245.201.071**		**3.245.201.072**	**3.245.201.074**	**3.245.201.075**	
	7 décades	AC (60 Hz)		**3.245.201.081**		**3.245.201.082**	**3.245.201.084**	**3.245.201.085**	
	8 décades	DC	**3.245.201.351**		**3.245.201.353**		**3.245.201.381**		

Dimensions en mm [inch]

© Fritz Kübler GmbH, sous réserve de modifications et d'erreurs. 03/2024