Betriebsstundenzähler / Zeitzähler, elektromechanisch

Zeitzähler mit DIN-Abmessungen	DIN-Einbauzähler, 48 x 24 mm (AC+DC)	H37

Die Betriebsstundenzähler H37 haben eine sehr hohe Schockfestigkeit.

Als Einbauzähler mit Standard DIN-Abmessungen sind sie in verschiedenen Anwendungsbereichen einsetzbar. Die nicht rückstellbaren Zähler sind extrem manipulationssicher.

5 Jahre / years Gewährleistung / warranty
Made in Germany by Kübler

Eigenschaften

- 7- bzw. 8-stelliger Betriebsstundenzähler.
- Ohne Nullstellung, hohe Schockfestigkeit.
- Kleine Baugröße, optisch große Ziffern.
- Schutzart IP65 frontseitig.
- Einbauzähler mit angespritzten Rastfedern (H37.4).
- UL-Zulassung.

Nutzen

- 5 Jahre Gewährleistung. [1)]
- Hohe Zuverlässigkeit: dadurch lässt sich Ihr Endprodukt besser verkaufen.
- Werterhaltung bei Spannungsausfall.
- Lange Lebensdauer.

Applikationen

Allgemeine Zeitzählung, Wartungsintervalle für Messgeräte (Beatmung, Sauerstoff, Dialyse), Kleingeräte, UV-Lampen, Anzeigepanels in Fahrzeugen.

Typenreihe

Beschreibung	*Befestigung*	*Ausschnitt*	*Typ*
Standard DIN-Einbau-Zeitzähler	Spannbügelbefestigung, hinten	45 x 22 mm	**H37**
Standard DIN-Einbau-Zeitzähler	2 Befestigungslöcher	50 x 25 mm	**H37.1**
Standard DIN-Einbau-Zeitzähler	Spannbügelbefestigung, hinten	50 x 25 mm	**H37.2**
Standard DIN-Einbau-Zeitzähler	Spannbügelbefestigung, hinten	45 x 22 mm	**H37.5**

Doppelzeitzähler 48 x 48 mm auf Anfrage

1) Bei Einsatz innerhalb der technischen Daten

© Fritz Kübler GmbH, Irrtümer und Änderungen vorbehalten. 03/2024

Zeitzähler mit DIN-Abmessungen | DIN-Einbauzähler, 48 x 24 mm (AC+DC) | H37

Zubehör / Montagebeispiel

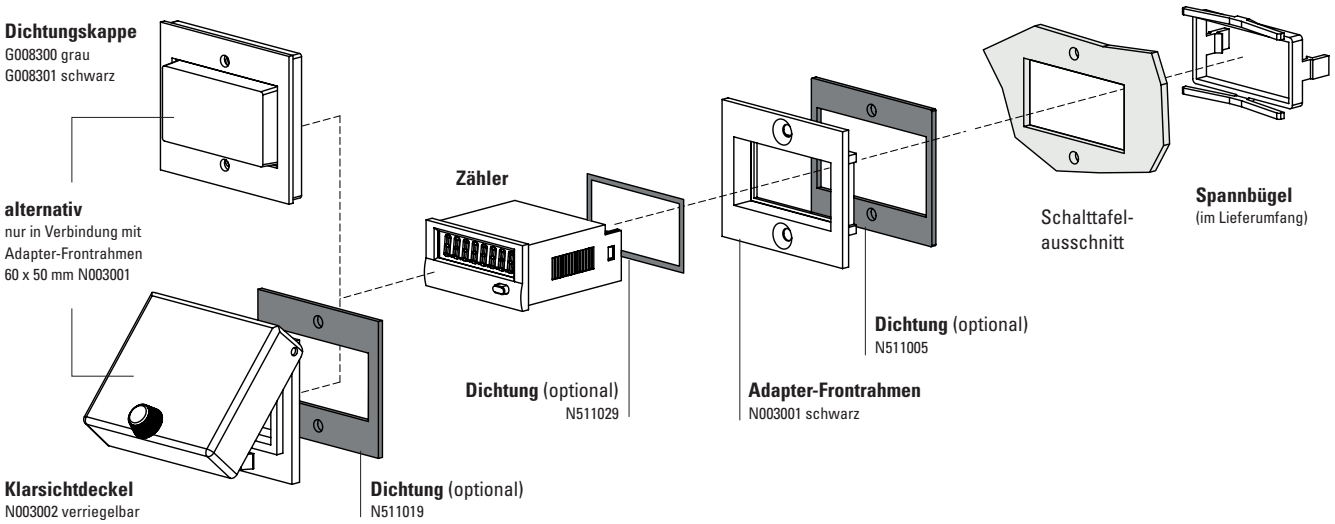

		Typ / Größe	Beschreibung		Bestell-Nr.	passende Dichtung
Adapter-Frontrahmen (nur für H37 + H37.5)		**53 x 28 mm**	für Ausschnitt 50 x 25 mm auf 45 x 22,2 mm	grau schwarz anthrazit	**T008164** **T008165** **T008180**	**N511015**
		56 x 40 mm	für Ausschnitt 50 x 25 mm auf 45 x 22,2 mm Schraubbefestigung	schwarz anthrazit	**T008161** **T008181**	**N511045**
		72 x 36 mm	für Ausschnitt 68 x 33 mm auf 45 x 22,2 mm	schwarz u. silber eleoxiert als Set	**162704Set**	–
		60 x 50 mm	für Ausschnitt 54 x 29 mm auf 45 x 22,2 mm Schraubbefestigung	schwarz	**N003001**	**N511005**
		48 x 48 mm	für Ausschnitt 45 x 45 mm auf 45 x 22,2 mm	schwarz	**T008883**	–
Dichtungskappe IP65 (nur für H37 + H37.5)		**K1**	nur in Verbindung mit Adapter-Frontrahmen 60 x 50 mm N003001	transparent / grau transparent / schwarz	**G008300** **G008301**	–
Klarsichtdeckel IP65 (nur für H37 + H37.5)		**1 Dv** (auf Rahmen montiert)	Deckel verriegelbar, für Ausschnitt 54 x 29 mm, nur in Verbindung mit Adapter-Frontrahmen 60 x 50 mm N003001	transparent / schwarz	**N003002**	**N511019**
Dichtung Zähler			48 x 24 mm (für Einbau in Adapter-Frontrahmen) 49 x 25 mm 53 x 28 mm	H37 + H37.5 H37 + H37.5 H37.2	**N511029** **N511034** **N511015**	
Aufbaurahmen (nur für H37 + H37.5)		**Ausschnitt 50 x 25 mm**	über Adapter T008180 für Schnappmontage auf 35 mm Hut-Schiene nach DIN	chromatiert	**G300004**	–
Klemmenabdeckung		**KA 37**	2 Stück werden pro Zähler benötigt	transparent	**T051687**	–

© Fritz Kübler GmbH, Irrtümer und Änderungen vorbehalten. 03/2024

Betriebsstundenzähler / Zeitzähler, elektromechanisch

Zeitzähler mit DIN-Abmessungen | DIN-Einbauzähler, 48 x 24 mm (AC+DC) | H37

Technische Daten

Elektrischer Anschluss		Schraubklemmenanschluss (max. Anzugsdrehmoment 0,8 Nm)
Leistungsaufnahme	10 ... 30 V DC	ca. 500 mW
	36 ... 80 V DC	ca. 900 mW
	100 ... 130 V DC	ca. 750 mW
	20 ... 30 V AC, 50 Hz	ca. 0,3 VA
	42 ... 48 V AC , 50 Hz	ca. 0,25 VA
	100 ... 130 V AC, 50 Hz	ca. 0,6 VA
	187 ... 264 V AC, 50 Hz	ca. 1,2 VA
Nennspannungen	AC (50 oder 60 Hz)	20 ... 30 V, 42 ... 48 V, 100 ... 130 V, 187 ... 264 V
	DC	10 ... 30 V, 36 ... 80 V, 100 ... 130 V
Einschaltdauer		100 %
Stellenzahl	AC	7 – 99999,99 h
	DC	8 – 999999,99 h
Auflösung		0,01 h entspricht 36 s
Zifferngröße		4 mm hoch
Ziffernfarbe		weiß und rot, Grund schwarz
Rückstellung		keine
Betriebstemperatur		-15 °C ... +50 °C (nicht betauend)
Lagertemperatur		-40 °C ... +85 °C
Relative Luftfeuchtigkeit bei +30 °C		≤ 80 % (nicht betauend)
Höhe		bis 2000 m
Einbaulage		beliebig
Schutzart		IP65 (frontseitig) in eingebautem Zustand mit Dichtung (Dichtung separat zu bestellen)
Gerätesicherheit	Auslegung nach	EN 61010 Teil 1
	Schutzklasse	2
	Einsatzgebiet	Verschmutzungsgrad 2
Gehäuse		Kunststoff PC (Polycarbonat) Typen mit Schutzart IP65 sind dicht vergossen
Ganggenauigkeit	AC	Netzfrequenz + 30 ms
	DC	< 0,003 % (bei 24 h)
Gewicht	H37	ca. 50 g
	Aufsteckrahmen 37.1	6 g
	Aufsteckrahmen 37.2	2 g

Optionen

Gehäusefarbe	grau	Art.-Nr. 3.130.X50.XXX
Elektrischer Anschluss		
	Flachstecker 0.8 x 6,3 mm	Art.-Nr.: 3.24X.20X.XXX.011
	Schraubklemmen mit Abdeckung	Art.-Nr.: 3.24X.20X.XXX.456
	Federzugklemme	auf Anfrage
360 - 440 V AC		auf Anfrage

Zulassungen

UL-konform gemäß		File-Nr. E128604
CE-konform gemäß		
	EMV-Richtlinie	2014/30/EU
	RoHS-Richtlinie	2011/65/EU
	Niederspannungsrichtlinie	2014/35/EU

© Fritz Kübler GmbH, Irrtümer und Änderungen vorbehalten. 03/2024

Betriebsstundenzähler / Zeitzähler, elektromechanisch

Zeitzähler mit DIN-Abmessungen | DIN-Einbauzähler, 48 x 24 mm (AC+DC) | H37

Spannbügelbefestigung, hinten
Ausschnitt 45 x 22 mm

Typ H37

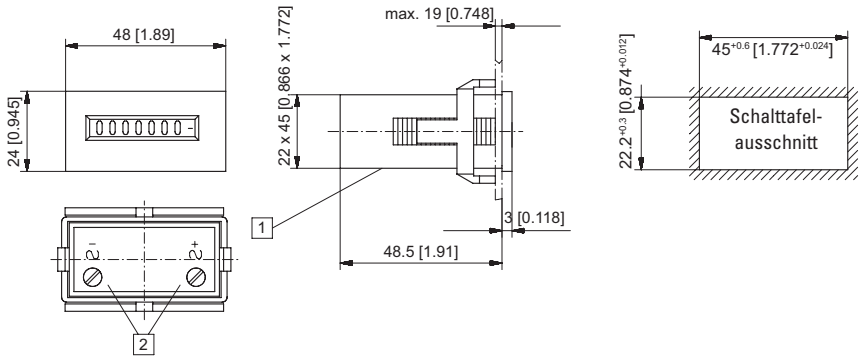

1 Kabeleinführung 2 Schraubklemme mit Flachstecker 0,8 x 6,3

Typ	Anzeige	Spannung	Art.-Nr. 10 ... 30 V	20 ... 30 V	36 ... 80 V	42 ... 48 V	100 ... 130 V	187 ... 264 V
H37	7-stellig	AC (50 Hz)		**3.240.201.071**		**3.240.201.072**	**3.240.201.074**	**3.240.201.075**
	7-stellig	AC (60 Hz)		**3.240.201.081**		**3.240.201.082**	**3.240.201.084**	**3.240.201.085**
	8-stellig	DC	**3.240.201.351**		**3.240.201.353**		**3.240.201.381**	

2 Befestigungslöcher
Ausschnitt 50 x 25 mm

Typ H37.1

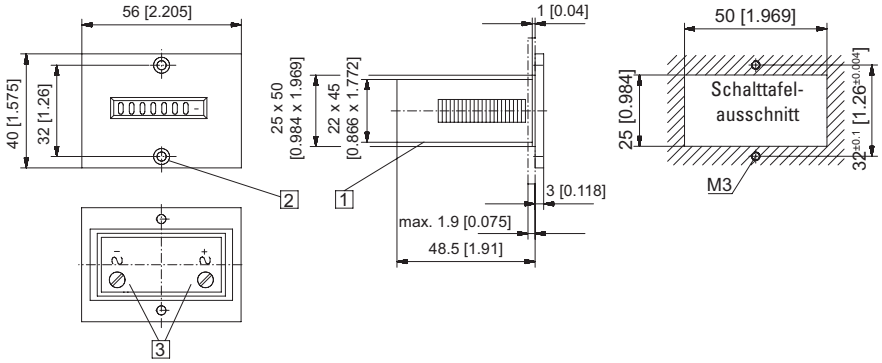

1 Kabeleinführung 2 Senkung Af3, DIN 74 3 Schraubklemme mit Flachstecker 0,8 x 6,3

Typ	Anzeige	Spannung	Art.-Nr. 10 ... 30 V	20 ... 30 V	36 ... 80 V	42 ... 48 V	100 ... 130 V	187 ... 264 V
H37.1	7-stellig	AC (50 Hz)		**3.241.201.071**		**3.241.201.072**	**3.241.201.074**	**3.241.201.075**
	7-stellig	AC (60 Hz)		**3.241.201.081**		**3.241.201.082**	**3.241.201.084**	**3.241.201.085**
	8-stellig	DC	**3.241.201.351**		**3.241.201.353**		**3.241.201.381**	

Spannbügelbefestigung, hinten
Ausschnitt 50 x 25 mm

Typ H37.2

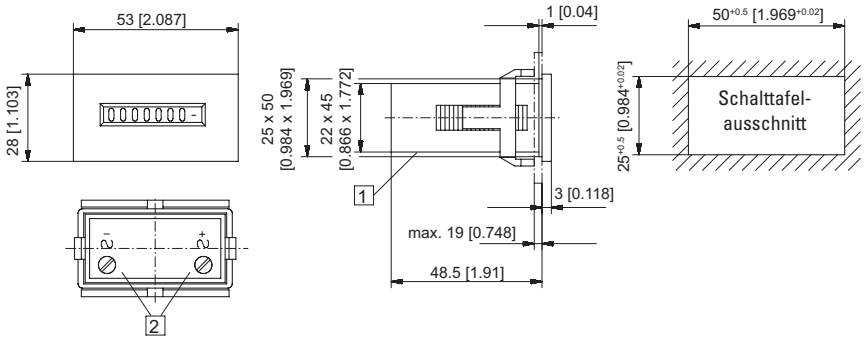

1 Kabeleinführung 2 Schraubklemme mit Flachstecker 0,8 x 6,3

Typ	Anzeige	Spannung	Art.-Nr. 10 ... 30 V	20 ... 30 V	36 ... 80 V	42 ... 48 V	100 ... 130 V	187 ... 264 V
H37.2	7-stellig	AC (50 Hz)		**3.242.201.071**		**3.242.201.072**	**3.242.201.074**	**3.242.201.075**
	7-stellig	AC (60 Hz)		**3.242.201.081**		**3.242.201.082**	**3.242.201.084**	**3.242.201.085**
	8-stellig	DC	**3.242.201.351**		**3.242.201.353**		**3.242.201.381**	

Maße in mm [inch]

© Fritz Kübler GmbH, Irrtümer und Änderungen vorbehalten. 03/2024

Betriebsstundenzähler / Zeitzähler, elektromechanisch

Zeitzähler mit DIN-Abmessungen | DIN-Einbauzähler, 48 x 24 mm (AC+DC) | H37

DIN-Einbau-Zeitzähler
Spannbügelbefestigung, hinten
Ausschnitt 45 x 22 mm

Typ H37.5

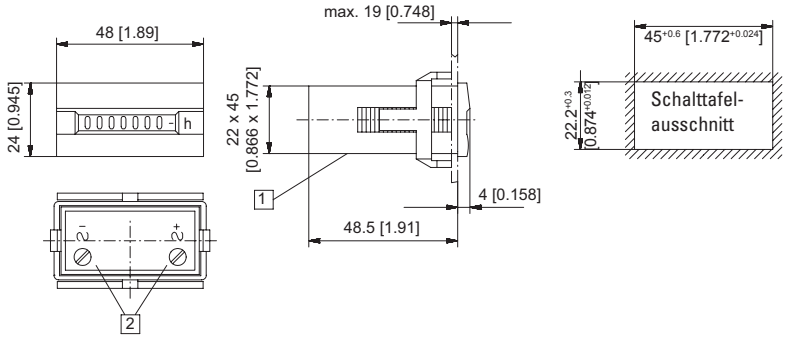

1 Kabeleinführung 2 Schraubklemme mit Flachstecker 0,8 x 6,3

Typ	Anzeige	Spannung	Art.-Nr. 10 ... 30 V	20 ... 30 V	36 ... 80 V	42 ... 48 V	100 ... 130 V	187 ... 264 V	
H37.5	7-stellig	AC (50 Hz)		**3.245.201.071**		**3.245.201.072**	**3.245.201.074**	**3.245.201.075**	
	7-stellig	AC (60 Hz)		**3.245.201.081**		**3.245.201.082**	**3.245.201.084**	**3.245.201.085**	
	8-stellig	DC	**3.245.201.351**		**3.245.201.353**		**3.245.201.381**		

Maße in mm [inch]

© Fritz Kübler GmbH, Irrtümer und Änderungen vorbehalten. 03/2024