Seilzuggeber B75 | Compact-Line | Messlänge max. 3 m

Der Seilzuggeber B75 ist bis zu einer Messlänge von 3 Metern einsetzbar.

Dieser Seilzug ist kombinierbar mit den bewährten Kübler Sendix Drehgebern mit inkrementaler oder absoluter Schnittstelle sowie mit analogen Sensoren, welche auch in redundanter Ausführung verfügbar sind.

Analog output | 2 x Analog output | SSI | CANopen | EtherNet/IP | RoHS | PROFIBUS | PROFINET | EtherCAT Conformance tested | SAE J1939 | IO-Link

Weiter Temperaturbereich | Hohe Schutzart | Verpolschutz | Wechselmontage | Flache Bauform | Belüftung / Wasserablauf | Variable Befestigung

Kompakt und vielseitig

- Kompaktes Gehäuse.
- Variable Befestigungsmöglichkeiten.
- Verschleißarmer Seilaustritt.
- Verschließbare Belüftungs- und Wasserablaufbohrungen.
- Skalierbare Analogschnittstelle mit Endschalterfunktion.
- Verschiedene Feldbus-Schnittstellen.
- Redundante Sensorik.

Bestellschlüssel mit Drehgeber (inkremental, absolut)

D8.15	03	.	XX	X	X	.	XXXX
Typ	a		b	c	d		e

a *Messbereich*
03 = 3000 mm

b *Angebauter Drehgeber*
2Z = Sendix 5000, inkremental
M3 = Sendix M5863, absolut
F3 = Sendix F5863, absolut
63 = Sendix 5863, absolut
M8 = Sendix M5868, absolut
F8 = Sendix F5868, absolut
68 = Sendix 5868, absolut

c *Ausgangsschaltung*
abhängig vom verwendeten Drehgeber

d *Anschlussart*
abhängig vom verwendeten Drehgeber

e *Auflösung / Protokoll / Optionen*
abhängig vom verwendeten Drehgeber

Optional auf Anfrage
- Andere Messbereiche

Standardauflösung für Seilzug mit inkrementalem Drehgeber Sendix 5000			
Trommelumfang [mm]	200	200	200
Impulse / Umdrehung [ppr]	200	2000	4000
Impulse / mm	1	10	20
Auflösung [mm]	1	0,1	0,05

Standardauflösung für Seilzug mit absolutem Drehgeber Sendix M5863 (12 bit ST) bzw. M5868 (12 bit ST, programmierbar über Bus)	
Trommelumfang [mm]	200
Impulse / Umdrehung [ppr]	4096
Impulse / mm	20,5
Auflösung [mm]	0,05

Empfohlene Standardvarianten (mit Drehgeber inkremental, absolut)

Bestell-Nr. Seilzuggeber	Angebauter Drehgeber	Schnittstelle	Versorgungs-spannung	Anschlussart	Auflösung / Protokoll	Option
D8.1503.2Z54.2000	Sendix 5000 (8.5000.B154.2000)	Gegentakt mit Invertierung	10 ... 30 V DC	1 x M12-Stecker radial	2000 ppr	-
D8.1503.M324.G222	Sendix M5863 (8.M5863.4124.G222)	SSI	10 ... 30 V DC	M12-Stecker radial	4096 ppr / SSI-Gray-Code	-
D8.1503.M824.2122	Sendix M5868 (8.M5868.4124.2122)	CANopen	10 ... 30 V DC	M12-Stecker radial	CANopen Encoderprofil DS406 V4.0	-

© Fritz Kübler GmbH, Irrtümer und Änderungen vorbehalten. 11/2023

Seilzuggeber B75 | Compact-Line | Messlänge max. 3 m

Weitere Varianten

Bestell-Nr. Seilzuggeber	Angebauter Drehgeber	Schnittstelle	Versorgungs-spannung	Anschlussart	Auflösung / Protokoll	Option
D8.1503.F326.G223	Sendix F5863 (8.F5863.2126.G223)	SSI	10 ... 30 V DC	1 x M12-Stecker radial	4096 ppr / SSI-Gray-Code	Set-Taste + Status LED
D8.1503.6326.G223	Sendix 5863 (8.5863.2126.G223)	SSI	10 ... 30 V DC	1 x M12-Stecker radial	4096 ppr / SSI-Gray-Code	Set-Taste + Status LED
D8.1503.F82E.2123	Sendix F5868 (8.F5868.212E.2123)	CANopen	10 ... 30 V DC	1 x M12-Stecker radial	CANopen Encoder-Profil DS406 V3.2	Set-Taste
D8.1503.6822.2123	Sendix 5868 (8.5868.2122.2123)	CANopen	10 ... 30 V DC	2 x M12-Stecker radial	CANopen Encoder-Profil DS406 V3.2	Set-Taste
D8.1503.M834.3222	Sendix M5868 (8.M5868.4134.3222)	SAE J1939	10 ... 30 V DC	1 x M12-Stecker radial	SAE J1939	-
D8.1503.M844.4122	Sendix M5868 (8.M5868.4144.4122)	IO-Link	18 ... 30 V DC	1 x M12-Stecker radial	IO-Link	-
D8.1503.6832.3113	Sendix 5868 (8.5868.2132.3113)	PROFIBUS	10 ... 30 V DC	3 x M12-Stecker radial	Profibus-DP V0 Encoder-Profil Class 2	Set-Taste
D8.1503.68B2.B212	Sendix 5868 (8.5868.21B2.B212)	EtherCAT	10 ... 30 V DC	3 x M12-Stecker radial	EtherCAT mit CoE 3.2.10	-
D8.1503.F8CN.C122	Sendix F5868 (8.F5868.21CN.C122)	PROFINET IO	10 ... 30 V DC	3 x M12-Stecker axial	PROFINET Encoder-Profil Version 4.2	-
D8.1503.F8AN.A222	Sendix F5868 (8.F5868.21AN.A222)	EtherNet/IP	10 ... 30 V DC	3 x M12-Stecker axial	EtherNet/IP	-

Bestellschlüssel mit Drehgeber (analog, skalierbar mit Endschalterfunktion)

D8.15	03	.	M1	X	X	.	XXXX
Typ	a		b	c	d		e

a *Messbereich*
03 = 3000 mm

b *Angebauter Drehgeber*
M1 = Sendix M5861, absolut [1]

c *Ausgangsschaltung*
abhängig vom verwendeten Drehgeber

d *Anschlussart*
abhängig vom verwendeten Drehgeber

e *Auflösung / Protokoll / Optionen*
abhängig vom verwendeten Drehgeber

Optional auf Anfrage
- Andere Messbereiche

Empfohlene Standardvarianten (mit Drehgeber analog, skalierbar mit Endschalterfunktion)

Bestell-Nr. Seilzuggeber	Angebauter Drehgeber	Schnittstelle	Versorgungs-spannung	Anschlussart	Auflösung / Protokoll	Option
D8.1503.M134.3512	Sendix M5861 (8.M5861.4134.3512)	Analog, 4 ... 20 mA	10 ... 30 V DC	M12-Stecker radial	12 Bit / 4 ... 20 mA	Skalierbar mit Endschalterfunktion [2]
D8.1503.M144.4512	Sendix M5861 (8.M5861.4144.4512)	Analog, 0 ... 10 V	15 ... 30 V DC	M12-Stecker radial	12 Bit / 0 ... 10 V	Skalierbar mit Endschalterfunktion [2]
D8.1503.M134.3612	Sendix M5861 (8.M5861.4134.3612)	Analog, 4 ... 20 mA	10 ... 30 V DC	M12-Stecker radial	12 Bit / 4 ... 20 mA	Skalierbar ohne Endschalterfunktion [2]
D8.1503.M144.4612	Sendix M5861 (8.M5861.4144.4612)	Analog, 0 ... 10 V	15 ... 30 V DC	M12-Stecker radial	12 Bit / 0 ... 10 V	Skalierbar ohne Endschalterfunktion [2]

Bestellschlüssel mit analogem Sensor (skaliert auf Messbereich)

D8.35	03	.	XXX	2	.	0000
Typ	a		b	c		

a *Messbereich*
03 = 3000 mm

b *Einfache Sensorik / Versorgungsspannung*
A11 = 4 ... 20 mA / 10 ... 30 V DC
A22 = 0 ... 10 V DC / 15 ... 28 V DC
A33 = Potentiometer 10 kΩ / max. 30 V DC

Redundate Sensorik / Versorgungsspannung
R11 = 2 x 4 ... 20 mA / 10 ... 30 V DC
R33 = 2 x Potentiometer 10 kΩ / max. 30 V DC

c *Anschlussart*
2 = M12-Stecker radial
(Richtung Seilausgang)
4-polig bei Sensortyp A11 ... A33
8-polig bei Sensortyp R11 ... R33

Optional auf Anfrage
- Andere Messbereiche

1) Mit ccw-Option.
2) Auslieferzustand ist unskaliert.
Beschreibung für Skalier- und Endschalterfunktion siehe Datenblatt M5861.

© Fritz Kübler GmbH, Irrtümer und Änderungen vorbehalten. 11/2023

Seilzuggeber B75 | Compact-Line | Messlänge max. 3 m

Zubehör für Seilzuggeber Maße in mm [inch]

Bestell-Nr.

Umlenkrolle

Technische Daten:
- Montagewinkel (Aluminium eloxiert)
- Umlenkrolle (Kunststoff POM)
- Kugellager (Type 696-2R5)

Lieferumfang:
- 2 x Senkschrauben für seitliche Befestigung
- 2 x Inbus-Schrauben für Befestigung auf einer ebenen Fläche

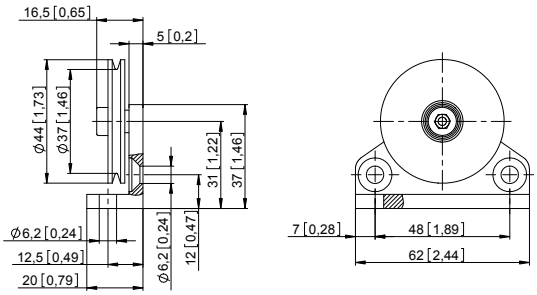

8.0000.7000.0045

Seilverlängerung
(weiter auf Anfrage)

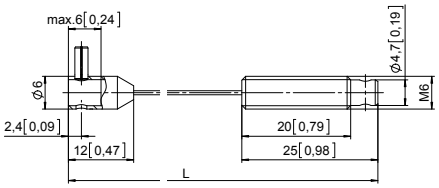

Stahlseil 2 m	**8.0000.7000.0033**
Stahlseil 5 m	**8.0000.7000.0034**
Stahlseil 10 m	**8.0000.7000.0035**
Paraleine 2 m	**8.0000.7000.0032**

Kabel und Steckverbinder

Bestell-Nr.

Konfektionierte Kabel	M12 Buchse mit Überwurfmutter, 4-polig, A-codiert, gerade Ende offen 2 m PUR-Kabel	**05.00.6061.6211.002M**
	M12 Buchse mit Überwurfmutter, 5-polig, A-codiert, gerade Ende offen 2 m PVC-Kabel	**05.00.6081.2211.002M**
	M12 Stift mit Außengewinde, 4-polig, D-codiert, gerade Ende offen 2 m PUR-Kabel	**05.00.6031.4411.002M**
	M12 Buchse mit Überwurfmutter, 8-polig, A-codiert, gerade Ende offen 2 m PVC-Kabel	**05.00.6041.8211.002M**
Steckverbinder	M12 Buchse mit Überwurfmutter, 5-polig, A-codiert, gerade (Metall)	**8.0000.5116.0000**
	M12 Buchse mit Überwurfmutter, 5-polig, A-codiert, gerade (Metall/Kunststoff)	**05.B-8151-0/9**
	M12 Buchse mit Überwurfmutter, 5-polig, A-codiert, gewinkelt (Kunststoff)	**05.B-8251-0/9**

Weitere Kübler Kabel und Steckverbinder finden Sie unter: kuebler.com/anschlusstechnik

© Fritz Kübler GmbH, Irrtümer und Änderungen vorbehalten. 11/2023

Seilzuggeber B75 | Compact-Line | Messlänge max. 3 m

Technische Daten

Mechanische Kennwerte des Seilzuggebers

Messbereich		3000 mm
Geschwindigkeit max.		0,8 m/s
Beschleunigung max.		10 m/s²
Arbeitstemperaturbereich		-40 °C ... +80 °C
Schutzart nach EN 60529		IP65
Gewicht		ca. 500 g
Erforderliche Auszugskraft F_{min}		3 N
Linearität (vom Messbereich)		±0,2 %
Wiederholgenauigkeit		±0,15 mm
Werkstoffe	Gehäuse	Kunststoff / Zinkdruckguss
	Seil	Stahl, rostfrei ø 0,9 mm kunststoffummantelt

Elektrische Kennwerte

Analogausgang	0 ... 10 V DC	4 ... 20 mA	Potentiometer 10 kΩ
Versorgungsspannung	15 ... 28 V DC	–	–
Betriebsbereich	–	10 ... 30 V DC	max. 30 V DC
Bürde	max. 500 Ω	max. 500 Ω	–

Elektrische Kennwerte (Digitalausgang)

Die elektrischen Kennwerte der Seilzugmechanik mit Digitalausgang entnehmen Sie bitte den Datenblättern der Drehgeber.

Zulassungen

CE-konform gemäß

EMV-Richtlinie	2014/30/EU
RoHS-Richtlinie	2011/65/EU

Anschlussbelegung (Analogausgang)

Analogsensor **A11** (4 ... 20 mA)			R/I-Wandler							
		Signal:	+V	I_{out}	n.c.	n.c.				
	M12 Stecker, 4 polig	Pin:	1	2	3	4				
Analogsensor **R11**, redundant (2 x 4 ... 20 mA)			R/I-Wandler 1		R/I-Wandler 2					
		Signal:	$+V_1$	$I_{out\,1}$	$+V_2$	$I_{out\,2}$	n.c.	n.c.	n.c.	n.c.
	M12 Stecker, 8 polig	Pin:	1	6	2	4	3	5	7	8

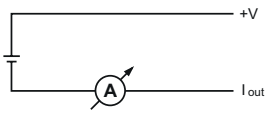

Analogsensor **A22** (0 ... 10 V DC)			R/U-Wandler			
		Signal:	0 V	+V	U_{out}	n.c.
	M12 Stecker, 4 polig	Pin:	1	2	3	4

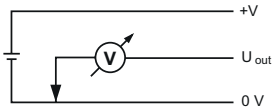

Analogsensor **A33** (Potentiometer 1 kΩ)			Potentiometer							
		Signal:	+V	0 V	Out	n.c.				
	M12 Stecker, 4 polig	Pin:	1	2	3	4				
Analogsensor **R33**, redundant (2 x Potentiometer 1 kΩ)			Potentiometer 1				Potentiometer 2			
		Signal:	$+V_1$	$0\,V_1$	Out_1	n.c.	$+V_2$	$0\,V_2$	Out_2	n.c.
	M12 Stecker, 8 polig	Pin:	1	6	7	8	2	4	3	5

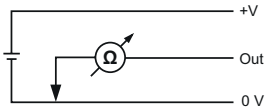

Ansichten Steckseite, Stiftkontakteinsatz

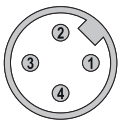

M12-Stecker, 4-polig

M12-Stecker, 8-polig

© Fritz Kübler GmbH, Irrtümer und Änderungen vorbehalten. 11/2023

Seilzuggeber B75 | Compact-Line | Messlänge max. 3 m

Technik im Detail

Funktionsprinzip

Aufbau
Kernstück eines Seilzuggebers ist eine gelagerte Trommel, auf deren Umfang ein Seil aufgewickelt ist. Das Aufwickeln erfolgt über eine Federrückstellung.

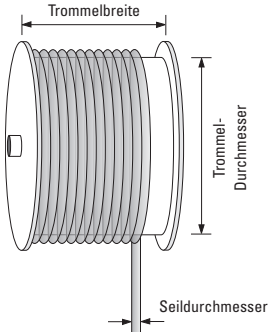

Hinweis
Ein Überfahren der maximalen Auszugslänge des Seilzuges führt zu Beschädigungen an Seil und Mechanik.

Maßbilder

Maße in mm [inch]

Seilzugmechanik mit Drehgeber

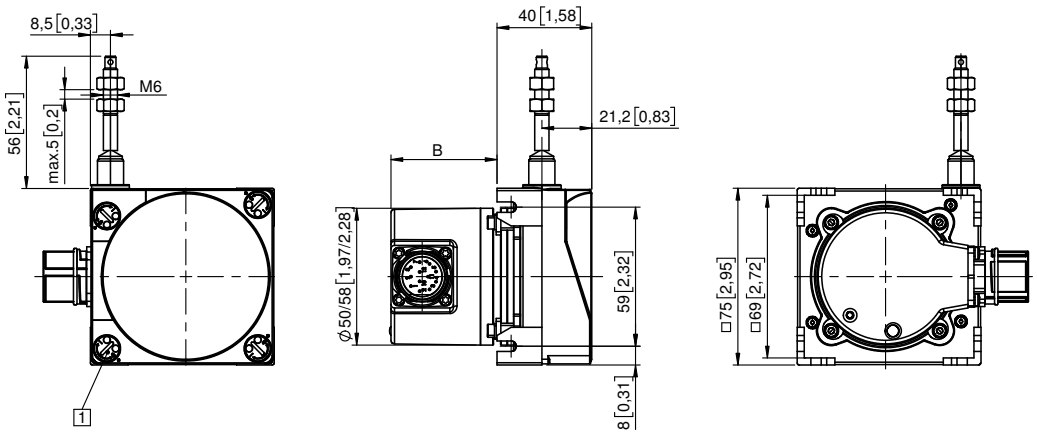

1 4 x verschließbare Belüftungs- und Wasserablaufbohrungen

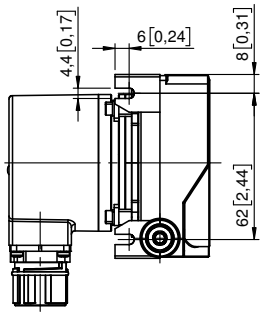

Das Maß B ist vom verwendeten Drehgeber abhängig	
Drehgeber	**B**
Sendix inkremental (5000) D8.1503.xxxx.2Zxx.xxxx	43,00
Sendix absolut (F5863) D8.1503.xxxx.F3xx.xxxx	55,50
Sendix absolut (5863) D8.1503.xxxx.63xx.xxxx	55,50
Sendix absolut (F5868, CANopen) D8.1503.xxxx.F8xx.21xx	65,50
Sendix absolut (F5868, EtherNet/IP) D8.1503.xxxx.F8xx.A2xx	65,50
Sendix absolut (5868) D8.1503.xxxx.68xx.xxxx	83,20
Sendix absolut (M586x) D8.1503.xxxx.Mxxx.xxxx	50,55

© Fritz Kübler GmbH, Irrtümer und Änderungen vorbehalten. 11/2023

Seilzuggeber B75 | Compact-Line | Messlänge max. 3 m

Maßbilder

Maße in mm [inch]

Seilzugmechanik mit analogem Sensor (A11, A22, A33) skaliert auf Messbereich

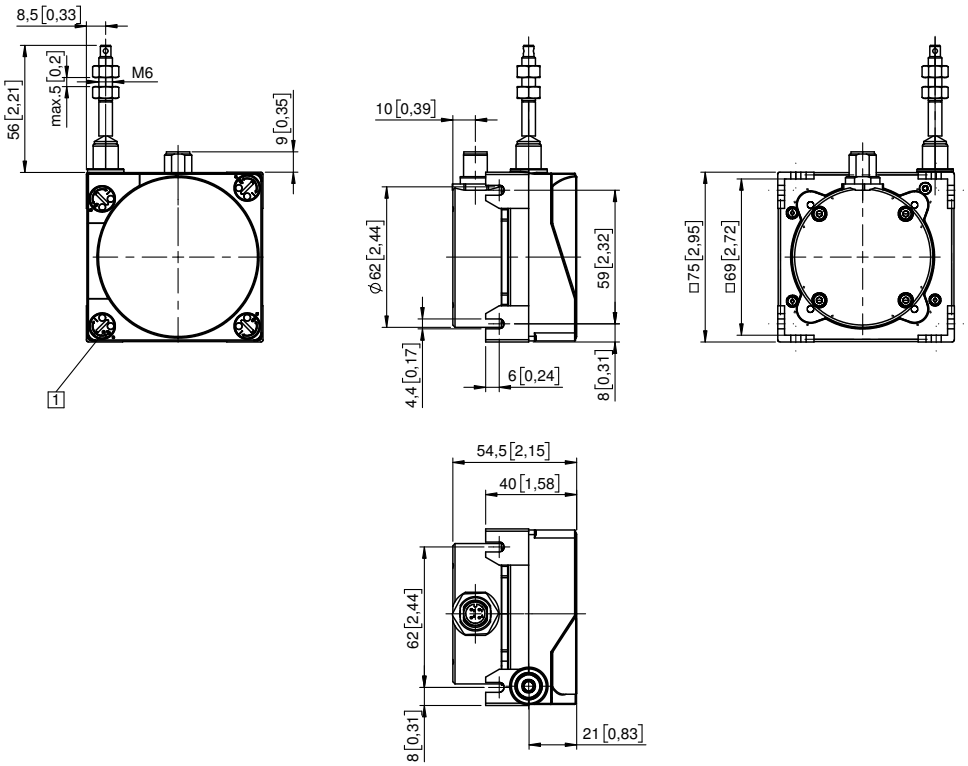

1 4 x verschließbare Belüftungs- und Wasserablaufbohrungen

Seilzugmechanik mit analogem Sensor (redundant – R11, R33) skaliert auf Messbereich

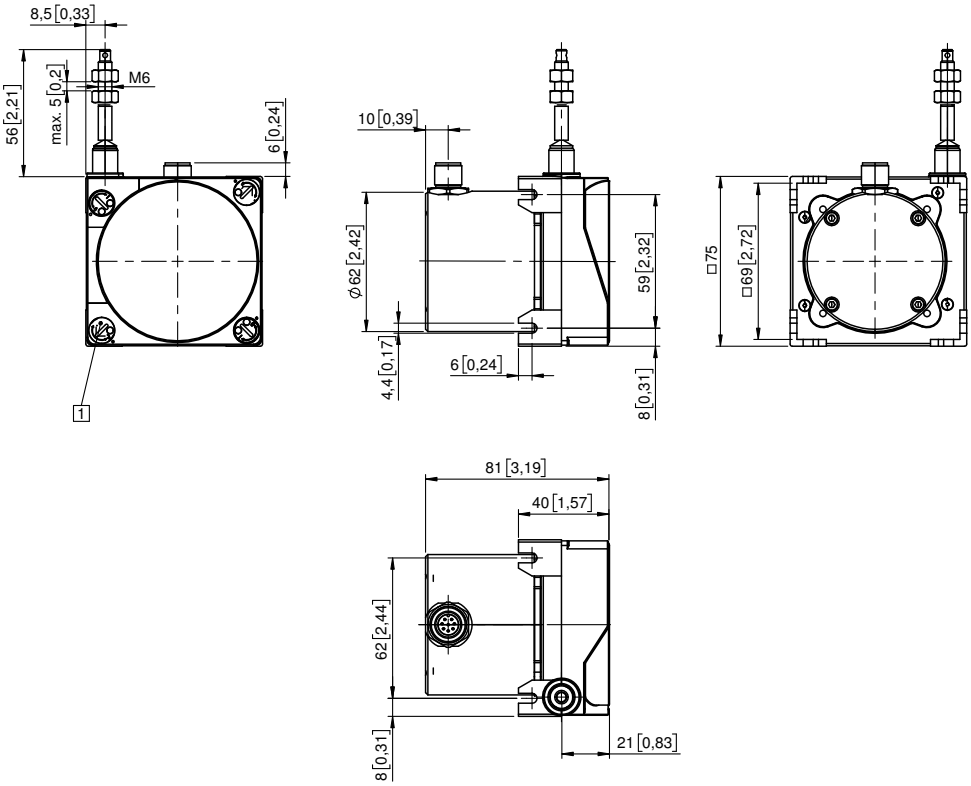

1 4 x verschließbare Belüftungs- und Wasserablaufbohrungen

© Fritz Kübler GmbH, Irrtümer und Änderungen vorbehalten. 11/2023