Mesure à câble A40 | Compact-Line | Plage de mesure max. 2 m

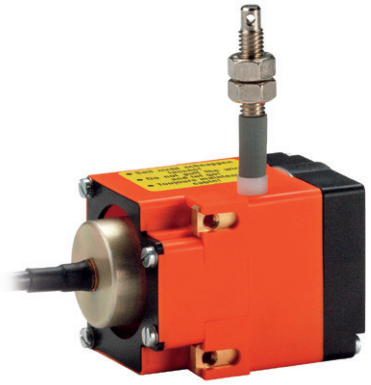

Le système de mesure à câble A40 à codeur incrémental se distingue par sa construction compacte.

Large plage de température | Niveau de protection élevé | Protégé contre les inversions de la polarité | Simple à monter | Construction compacte

Compact et simple

- Plage de mesure jusqu'à 2000 mm.
- Pour des applications à faible vitesse de déplacement.
- Simple à monter.
- Boîtier en matière plastique renforcée.

Réf. de commande Mesure à câble

D5.2	XXX	.	24	XX	.	1000
Type	a			b		

a *Câble acier, longueur*
501 = 1000 mm
102 = 2000 mm

b *Circuit de sortie / Tension d'alimentation*
21 = Push-Pull avec signaux complémentés / 5 ... 24 V DC
41 = Push-Pull avec signaux complémentés / 8 ... 30 V DC

Types tenus en stock
D5.2102.2421.1000 D5.2501.2421.1000
D5.2102.2441.1000 D5.2501.2441.1000

Accessoires pour les systèmes de mesure à câble

Cotes en mm [inch] | Réf. de commande

Galet de renvoi — **8.0000.7000.0045**

Caractéristiques techniques
- Equerre de montage (aluminium anodisé)
- Galet de renvoi (mat. plastique POM)
- Roulement à billes (type 696-2R5)

Etendue de la livraison:
- 2 vis à tête fraisée pour fixation latérale
- 2 vis CHc pour fixation sur une surface plane

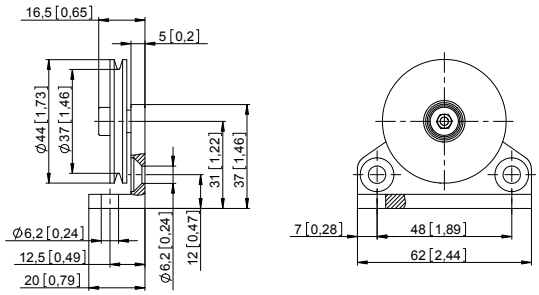

Rallonges de câble (autres sur demande)

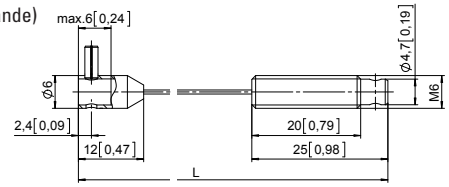

Câble acier 2 m [6.56']	**8.0000.7000.0033**
Câble acier 5 m [16.40']	**8.0000.7000.0034**
Câble acier 10 m [32.81']	**8.0000.7000.0035**
Câble synthétique 2 m [6.56']	**8.0000.7000.0032**

Mesure à câble A40	Compact-Line	Plage de mesure max. 2 m

Caractéristiques techniques

Caractéristiques mécaniques (mécanisme de mesure à câble)

Plage de mesure		jusqu'à 2000 mm
Précision absolue		±0,1 % sur toute la plage de mesure
Répétabilité		±0,15 mm par sens de déplacement
Résolution (increméntal)		0,1 mm codeur standard avec 1000 ppr
Vitesse max.		800 mm/s
Accélération max.		43 m/s²
Force de traction		ca. 10 N (sur le câble)
Matière	boîtier câble	plastique renforcé acier inoxydable ø 0,45 mm
Poids		env. 210 g [7.41 oz]

Homologations

Conformité CE selon

Directive CEM	2014/30/EU
Directive RoHS	2011/65/EU

Caractéristiques électriques (codeur)

Interface de sortie		Push-pull	Push-pull
Tension d'alimentation		5 ... 24 V DC	8 ... 30 V DC
Consommation (sans charge)		max. 50 mA	max. 50 mA
Charge admissible / canal		max. +/- 50 mA	max. +/- 50 mA
Fréquence des impulsions		max. 160 kHz	max. 160 kHz
Niveau de signal	HIGH LOW	min. +V - 2,5 V max. 0,5 V	min. +V - 3,0 V max. 2,5 V
Temps de montée t_r		max. 1 µs	max. 1 µs
Temps de descente t_f		max. 1 µs	max. 1 µs
Sorties protégées contre les courts-circuitss		oui	oui

Caractéristiques mécaniques (codeur)

Protection selon EN 60529	IP54
Températures de travail	-20 °C ... +85 °C [-4 °F ... +185 °F]
Résistance aux chocs selon EN 60068-2-27	1000 m/s², 6 ms
Résistance aux vibrations selon EN 60068-2-6	100 m/s², 55 ... 2000 Hz

Description du codeur incrémental

- Compensation de la température et du vieillissement
- Sorties protégées contre les courts-circuits
- Entrée de la tension d'alimentation protégée contre les inversions de la polarité
- Sortie Push-pull

Raccordement du codeur

Signal	0 V	+V	A	$\overline{A}$	B	$\overline{B}$	0	$\overline{0}$
Couleur de brin	WH	BN	GN	YE	GY	PK	BU	RD

Isoler individuellement les câbles inutilisés avant la mise en service du codeur.

© Fritz Kübler GmbH, sous réserve d'erreurs et de modifications. 11/2023

Mesure à câble A40	Compact-Line	Plage de mesure max. 2 m

Dimensions

Cotes en mm [pouces]
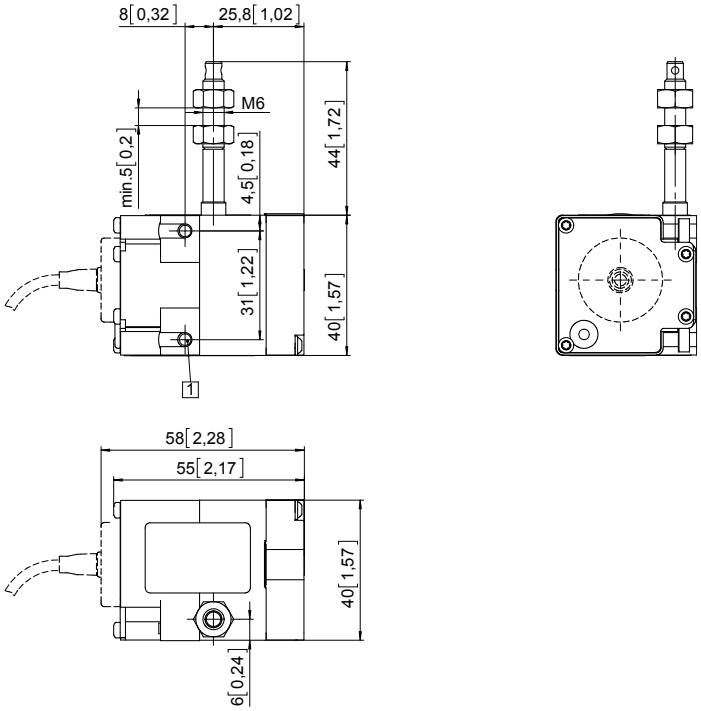
1 2 x M4, profondeur de vissage max 8 mm