Seilzuggeber A40 | Compact-Line | Messlänge max. 2 m

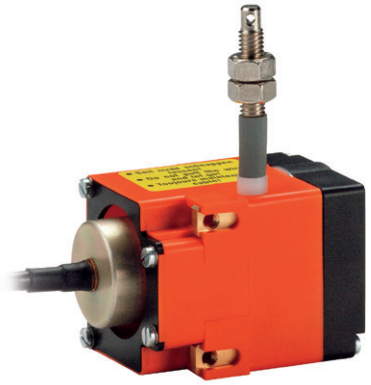

Der Seilzuggeber A40 mit inkrementalem Drehgeber zeichnet sich durch seine kompakte Bauform aus.

Weiter Temperaturbereich | Hohe Schutzart | Verpolschutz | Einfache Montage | Kompakte Bauform

Kompakt und einfach

- Messlänge bis 2000 mm.
- Für Applikationen mit niedriger Verfahrgeschwindigkeit.
- Einfache Montage.
- Gehäuse aus verstärktem Kunststoff

Bestellschlüssel Seilzuggeber

D5.2	XXX	.	24	XX	.	1000
Typ	a			b		

a *Stahlseil, Länge*
501 = 1000 mm
102 = 2000 mm

b *Ausgangsschaltung / Spannungsversorgung*
21 = Gegentakt mit Invertierung / 5 ... 24 V DC
41 = Gegentakt mit Invertierung / 8 ... 30 V DC

Lagertypen
D5.2102.2421.1000 D5.2501.2421.1000
D5.2102.2441.1000 D5.2501.2441.1000

Zubehör für Seilzuggeber

Maße in mm [inch] | Bestell-Nr.

Umlenkrolle — **8.0000.7000.0045**

Technische Daten:
- Montagewinkel (Aluminium eloxiert)
- Umlenkrolle (Kunststoff POM)
- Kugellager (Type 696-2R5)

Lieferumfang:
- 2 x Senkschrauben für seitliche Befestigung
- 2 x Inbus-Schrauben für Befestigung auf einer ebenen Fläche

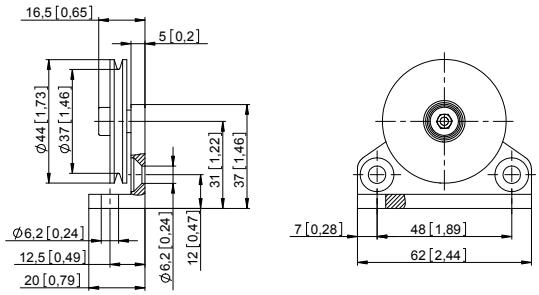

Seilverlängerung (weiter auf Anfrage)

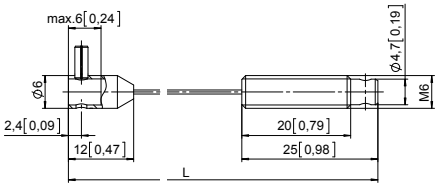

Stahlseil 2 m	**8.0000.7000.0033**
Stahlseil 5 m	**8.0000.7000.0034**
Stahlseil 10 m	**8.0000.7000.0035**
Paraleine 2 m	**8.0000.7000.0032**

© Fritz Kübler GmbH, Irrtümer und Änderungen vorbehalten. 11/2023

Seilzuggeber A40 | Compact-Line | Messlänge max. 2 m

Technische Daten

Mechanische Kennwerte des Seilzuggebers

Messbereich		bis 2000 mm
Absolutgenauigkeit		±0,1 % des Messwertes
Wiederholgenauigkeit		±0,15 mm je Anfahrtrichtung
Auflösung (inkremental)		0,1 mm (Standardgeber) mit 1000 ppr
Geschwindigkeit max.		800 mm/s
Beschleunigung max.		43 m/s²
Erforderl. Auszugskraft		ca. 10 N (am Seil)
Werkstoffe	Gehäuse Seil	Kunststoff verstärkt Stahl, rostfrei ø 0,45 mm
Gewicht		ca. 210 g

Zulassungen

CE-konform gemäß

EMV-Richtlinie	2014/30/EU
RoHS-Richtlinie	2011/65/EU

Elektrische Kennwerte des Drehgebers

Ausgangsschaltung		Gegentakt	Gegentakt
Versorgungsspannung		5 ... 24 V DC	8 ... 30 V DC
Stromaufnahme (o. Last)		max. 50 mA	max. 50 mA
Zul. Last / Kanal		max. +/- 50 mA	max. +/- 50 mA
Impulsfrequenz		max. 160 kHz	max. 160 kHz
Signalpegel	HIGH LOW	min. +V - 2,5 V max. 0,5 V	min. +V - 3,0 V max. 2,5 V
Anstiegszeit t_r		max. 1 µs	max. 1 µs
Abfallzeit t_f		max. 1 µs	max. 1 µs
Kurzschlussfeste Ausgänge		ja	ja

Mechanische Kennwerte des Drehgebers

Schutzart nach EN 60529	IP54
Arbeitstemperatur	-20 °C ... +85 °C
Schockfestigkeit nach EN 60068-2-27	1000 m/s², 6 ms
Vibrationsfestigkeit nach EN 60068-2-6	100 m/s², 55 ... 2000 Hz

Beschreibung des nachgeschalteten inkrementalen Drehgebers

- Temperatur- und Alterungskompensation
- Kurzschlussfeste Ausgänge
- Verpolschutz am Betriebsspannungseingang
- Gegentaktausgang

Anschlussbelegung des Drehgebers

Signal	0 V	+V	A	$\overline{A}$	B	$\overline{B}$	0	$\overline{0}$
Aderfarbe	WH	BN	GN	YE	GY	PK	BU	RD

Unbenutzte Ausgänge sind vor Inbetriebnahme zu isolieren.

© Fritz Kübler GmbH, Irrtümer und Änderungen vorbehalten. 11/2023

Seilzuggeber A40	Compact-Line	Messlänge max. 2 m

Maßbilder

Maße in mm [inch]
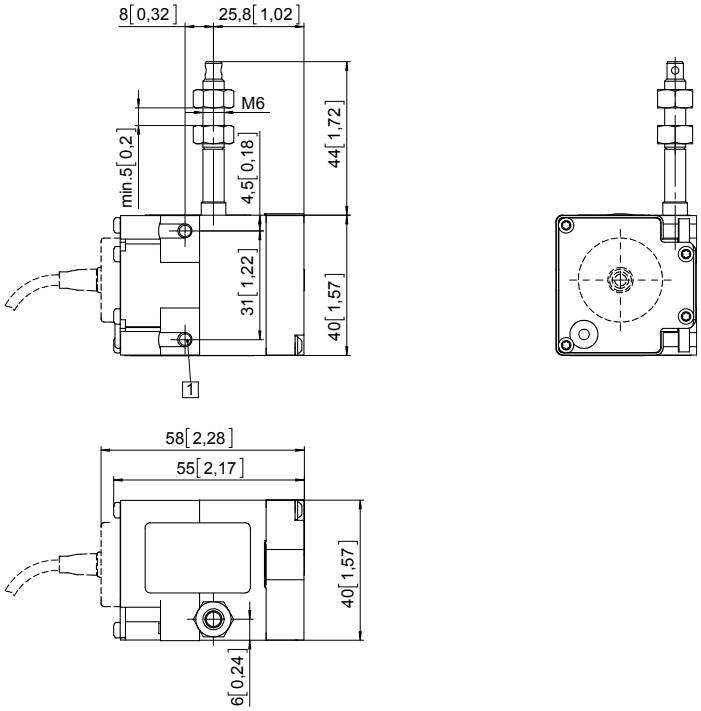
1 2 x M4, max. Einschraubtiefe 8 mm