Mesure à câble A30 | Compact-Line | Plage de mesure max. 0,6 m

Le mécanisme de mesure à câble A30 à sortie analogique se distingue par sa construction miniaturisée. Il est disponible en sortie par potentiomètre, sortie en tension ou en courant.

RoHS

Analog output

Large plage de température | Niveau de protection élevé | Protégé contre les inversions de la polarité | Simple à monter | Construction compacte

Miniaturisé et simple

- Plage de mesure jusqu'à 600 mm.
- Pour des applications à faible vitesse de déplacement.
- Simple à monter.
- Boîtier en matière plastique renforcée.

Réf. de commande Mesure à câble

D5.350	X	.	A	XX	X	.	0000
Type	a			b	c		

a *Plage de mesure*
A = 300 mm [1)]
B = 600 mm

b *Interface de sortie*
11 = sortie analogique 4 ... 20 mA
22 = sortie analogique 0 ... 10 V DC
tension d'alimentation 15 ... 28 V DC
33 = sortie potentiomètre 10 kΩ

c *Raccordement*
4 = câble radial, 0,5 m [1.64']

Accessoires pour les systèmes de mesure à câble

Cotes en mm [inch] — Réf. de commande

Galet de renvoi — **8.0000.7000.0045**

Caractéristiques techniques
- Equerre de montage (aluminium anodisé)
- Galet de renvoi (mat. plastique POM)
- Roulement à billes (type 696-2R5)

Etendue de la livraison:
- 2 vis à tête fraisée pour fixation latérale
- 2 vis CHc pour fixation sur une surface plane

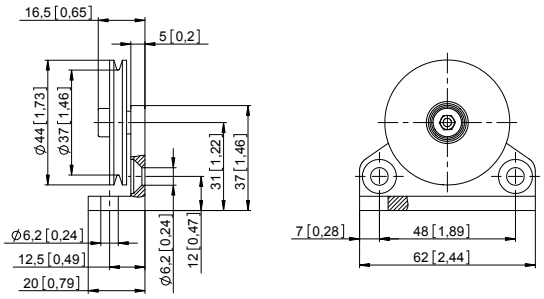

1) Non disponible avec sortie à potentiomètre / réf. de commande b interface de sortie = 33.

Mesure à câble A30 | Compact-Line | Plage de mesure max. 0,6 m

Caractéristiques techniques

Caractéristiques mécaniques (mécanisme de mesure à câble)

Vitesse max.		0,8 m/s
Acceleration max.		32,3 m/s²
Températures de travail		-10 °C ... +80 °C [+14 °F ... +176 °F]
Protection selon EN 60529		IP50
Poids		env. 60 g [2.12 oz]
Force de traction F_{min}		3 N
Répétabilité		±0,15 mm
Linéarité		±0,35 %
Matière	boîtier	plastique
	câble	acier inoxydable ø 0,4 mm gainé de plastique

Homologations

Conformité CE selon

Directive CEM	2014/30/EU
Directive RoHS	2011/65/EU

Caractéristiques électriques

Sortie analogique	0 ... 10 V DC	4 ... 20 mA	Potentiomètre 10 kΩ
Tension d'alimentation	15 ... 28 V DC	–	–
Zone de travail	–	15 ... 28 V DC	max. 48 V DC
Consommation max.	15 mA	–	–
Charge	–	max. 500 Ω	–

Raccordement (sortie analogique)

Capteur analogique **A11** (4 ... 20 mA)			R/I convertisseur			
		Signal:	+V	I_{out}	n.c.	
	Câble	Couleur du brin:	BN	WH	GN	

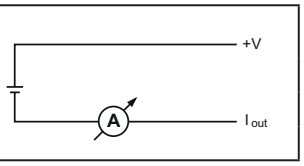

Capteur analogique **A22** (0 ... 10 V DC)			R/U convertisseur			
		Signal:	+V	0 V	U_{out}	
	Câble	Couleur du brin:	BN	WH	GN	

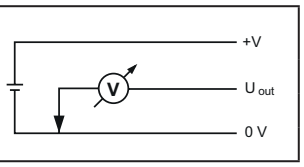

Capteur analogique **A33** (Potentiomètre 10 kΩ)			Potentiomètre			
		Signal:	+V	0 V	Out	
	Câble	Couleur du brin:	BN	WH	GN	

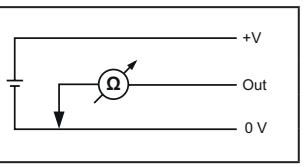

© Fritz Kübler GmbH, sous réserve d'erreurs et de modifications. 11/2023

Mesure à câble A30	Compact-Line	Plage de mesure max. 0,6 m

Dimensions
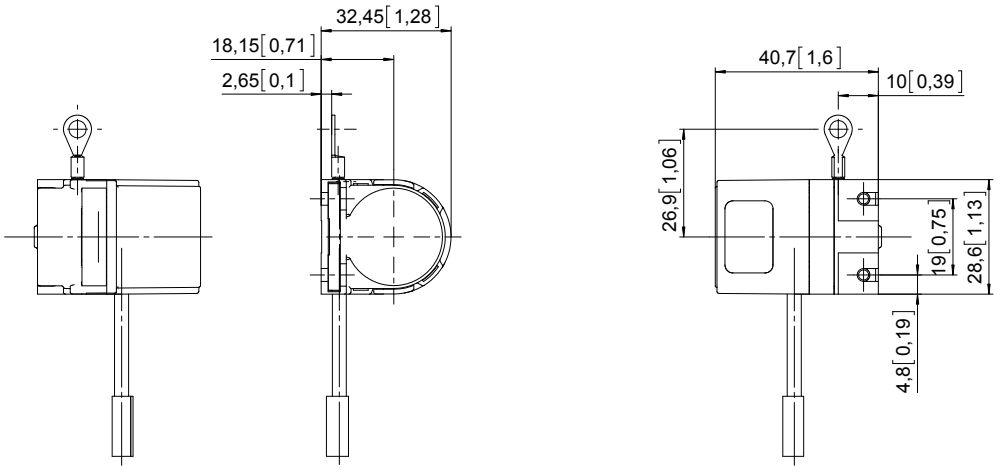
Cotes en mm [pouces]