Codeurs absolus – Monotour

Standards ATEX/IECEx – zone 1/21, optiques	Sendix 7058 / 7078 (arbre sortant / creux)	PROFIBUS DP

Le codeur absolu monotour Sendix 7058 / 7078 avec interface Profibus et capteurs optiques offre la protection Ex dans un boîtier compact et robuste de 70 millimètres en aluminium supporte à l'eau de mer.

Ce codeur résistant aux chocs et aux vibrations travaille de manière flexible avec une résolution atteignant 16 bits; il est disponible avec départ de câble axial et radial.

Homologation Ex | Safety-Lock™ | Vitesse de rotation élevée | Niveau de protection élevé | Charge élevée sur l'arbre | Résistant aux chocs / aux vibrations | Résistant aux champs magnétiques | Résistant aux courts-circuits | Protégé contre les inversions de la polarité | Capteur optique | Supporte à l'eau de mer

Compacts et sûrs

- Peuvent s'utiliser même dans des espaces restreints.
- Profondeur d'installation minimale, diamètre 70 mm.
- Départ de câble compact axial ou radial.
- Peuvent s'utiliser dans un environnement maritime – boîtier et bride en aluminium supporte à l'eau de mer.
- Restent étanches même dans des conditions quotidiennes rudes et offrent une sécurité maximale contre les pannes sur le terrain (indice de protection IP67).

Protection contre les explosions

- Version à "enveloppe antidéflagrante".
- ATEX avec attestation d'examen CE de type.
- IECEx avec certificat de conformité (CoC).

Ref. de commande Arbre sortant

8.7058	.	1	X	3	X	.	31	11	.	XXXX
Type		a	b	c	d		e			f [1]

a *Bride*
1 = bride standard-synchro, ø 70 mm [2.76"]

b *Arbre (ø x L)*
2 = 10 x 20 mm [0.39 x 0.79"], avec méplat
1 = 12 x 25 mm [0.47 x 0.98"],
avec rainure pour clavette 4 x 4 mm [0.16 x 0.16"]

c *Interface / Tension d'alimentation*
3 = PROFIBUS DP V0 / 10 ... 30 V DC

d *Type de raccordement*
1 = câble axial, 2 m [6.56'] PUR
2 = câble radial, 2 m [6.56'] PUR
A = câble axial, longueur > 2 m [6.56']
B = câble radial, longueur > 2 m [6.56']

e *Profil de bus de terrain*
31 = PROFIBUS DP V0 profil codeur Class 2

f *Longueur de câble en dm* [1]
0050 = 5 m [16.40']
0100 = 10 m [32.81']
0150 = 15 m [49.21']

En option sur demande
- longueur de câble spéciale
- résistant à l'eau de mer (acier inoxydable V4A)

1) Ne s'applique pas aux types de raccordements 1 et 2.

© Fritz Kübler GmbH, sous réserve d'erreurs et de modifications. 11/2023

Standards ATEX/IECEx – zone 1/21, optiques	Sendix 7058 / 7078 (arbre sortant / creux)	PROFIBUS DP

Ref. de commande Arbre creux

8.7078	.	X	X	3	X	.	31	11	.	XXXX
Type		a	b	c	d		e			f [1]

a *Bride*
1 = avec élément élastique court
5 = avec stator anti-rotation, ø 65 mm [2.56“]

b *Arbre creux borgne*
(prof. d'insertion max. 41,5 mm [1.63“])
1 = ø 12 mm [0.47“]
2 = ø 14 mm [0.55“]

c *Interface / Tension d'alimentation*
3 = PROFIBUS DP V0 / 10 ... 30 V DC

d *Type de raccordement*
1 = câble axial, 2 m [6.56'] PUR
2 = câble radial, 2 m [6.56'] PUR
A = câble axial, longueur > 2 m [6.56']
B = câble radial, longueur > 2 m [6.56']

e *Profil de bus de terrain*
31 = PROFIBUS DP V0 profil codeur Class 2

f *Longueur de câble en dm* [1]
0050 = 5 m [16.40']
0100 = 10 m [32.81']
0150 = 15 m [49.21']

En option sur demande
- longueur de câble spéciale
- exécution IP65 pour T6
- résistant à l'eau de mer (acier inoxydable V4A)

Accessoires de montage pour codeurs à arbre sortant

		Réf. de commande
Accouplement	accouplement à soufflet ø 19 mm [0.75“] pour arbre 10 mm [0.39“]	**8.0000.1102.1010**

Vous trouverez d'autres accessoires au chapitre accessoires ou dans la partie accessoires de notre site Internet : kuebler.com/accessoires.
Vous trouverez d'autres éléments de connectique au chapitre connectique ou dans la partie connectique de notre site internet : kuebler.com/connectique.

Caractéristiques techniques

Protection antidéflagrante Sendix 7058

ATEX

Attestation d'examen CE de type	PTB09 ATEX 1106 X
Catégorie (gaz)	Ex II 2 G Ex d IIC T4 - T6 Gb
Catégorie (poussière)	Ex II 2D Ex tb IIIC T135°C - T85°C Db
Normes Directive ATEX 94/9/CE	EN 60079-0:2012; EN 60079-1:2014; EN 60079-31:2009

IECEx

Certificat de conformité (CoC)	IECEx PTB 13.0026 X
Catégorie (gaz)	Ex d IIC T4 - T6 Gb
Catégorie (poussière)	Ex tb IIIC T135°C - T85°C Db
Normes	IEC 60079-0:2011; IEC 60079-1:2014; IEC 60079-31:2008

Protection antidéflagrante Sendix 7078

ATEX

Attestation d'examen EU de type	IBExU 15 ATEX 1091 X
Catégorie (gaz)	Ex II 2 G Ex db IIC T4/120°C (T4)/T6 Gb
Catégorie (poussière)	Ex II 2 D Ex tb IIIC T135°C - T85°C Db
Normes Directive ATEX 2014/34/EU	EN 60079-0:2012 + A11:2013; EN 60079-1:2014; EN 60079-31:2014

IECEx

Certificat de conformité (CoC)	IECEx IBE 15.0020 X
Catégorie (gaz)	Ex db IIC T4/120°C (T4)/T6 Gb
Catégorie (poussière)	Ex tb IIIC T135°C - T85°C Db
Normes	IEC 60079-0:2011; IEC 60079-1:2014; IEC 60079-31:2013

Caractéristiques mécaniques

Vitesse de rotation max.	arbre sortant arbre creux	6000 min^{-1} (en continu) 3000 min^{-1} (en continu)
Couple de démarrage – à 20 °C [68 °F]		< 0,05 Nm
Moment d'inertie		4,0 x 10^{-6} kgm^2
Charge admissible sur l'arbre	radiale axiale	80 N 40 N
Poids		env. 1,5 kg [52.91 oz]
Protection selon EN 60529		IP67
Température ambiante		-40 °C ... +60 °C [-4 °F ... +140 °F] Respecter les indications sur la classe de température données dans l'attestation d'examen CE de type !
Matières	arbre bride / boîtier câble	acier inoxydable Al supporte à l'eau de mer, type AlSiMgMn (EN AW-6082) PUR
Résist. aux chocs s. EN/IEC 60068-2-27		2500 m/s^2, 6 ms
Résist. aux vibrations s. EN/IEC 60068-2-6		100 m/s^2, 55 ... 2000 Hz

Caractéristiques électriques

Tension d'alimentation	10 ... 30 V DC
Consommation (sans charge)	max. 110 mA
Protégé contre les inversions de la polarité de la tension d'alimentation	oui

CEM

Normes	EN 55011 classe B:2009 / A1:2010 EN 61000-6-2:2005 / AC:2005 EN 61000-6-3:2007 / A1:2011 EN 61326-1:2013

1) Ne s'applique pas aux types de raccordements 1 et 2.

© Fritz Kübler GmbH, sous réserve d'erreurs et de modifications. 11/2023

Standards ATEX/IECEx – zone 1/21, optiques	Sendix 7058 / 7078 (arbre sortant / creux)	PROFIBUS DP

Caractéristiques de l'interface PROFIBUS DP

Résolution monotour	1 ... 65536 (16 bits), facteur d'échelle défaut: 8192 (13 bits)
Interface	Spécification PROFIBUS DP 2.0 / Standard (DIN 19245 Part 3) / Isolation galvanique du driver RS485
Protocole	Profibus Codeur Profile V1.1 Classe 1 and Classe 2 avec compléments spécifiques au constructeur
Vitesse de transmission sion	maximum 12 Mbits/s
Adresse d'appareil	réglable de l'adresse de l'appareil contrôlé par logiciel à l'aide du service SSA avec un master de Classe 2 Adresse par défaut : 125
Terminaison	La terminaison active ne peut se commander que par une instruction externe

Homologations

Conformité CE selon

Directive CEM	2014/30/EU
Directive RoHS	2011/65/EU
Directive ATEX	2014/34/EU (pour les variantes Ex 2/22)

Profil Codeur Profibus V1.1

Le profil d'appareil PROFIBUS-DP décrit la fonctionnalité de la communication et la partie spécifique au constructeur dans le système de bus de terrain PROFIBUS.

Le profil Codeurs s'applique aux codeurs. Les différents objets sont décrits ici de manière indépendante du constructeur. En outre, les profils donnent une marge de manœuvre pour des extensions de fonctions spécifiques au constructeur.

Ainsi, avec l'achat d'appareils compatibles PROFIBUS, l'utilisateur dispose de systèmes qui sont déjà aujourd'hui prêts pour l'avenir.

Les paramètres suivant peuvent se programmer

- Sens de rotation.
- Facteur d'échelle - nombre de pas par tour.
- Valeur de présélection.
- Mode diagnostic.

Les fonctionnalités suivantes sont intégrées

- Isolation galvanique de l'étage Bus par convertisseur DC/DC.
- Amplificateur de ligne selon RS 485 max. 12 MB.
- Fonctionnalités Classe 1 et Classe 2 complètes.
- Valeur de vitesse.

Raccordement

Interface	Type de raccordement	Câble (Isoler individuellement les brins inutilisés avant la mise en service du codeur)								
3	1, 2, A, B	Signal:	0 V	+V	PB_A IN	PB_B IN	BUS_GND	BUS_ VDC	PB_A OUT	PB_B OUT
		Marquage du brin:	1	2	4	5	6	7	8	9

© Fritz Kübler GmbH, sous réserve d'erreurs et de modifications. 11/2023

Standards ATEX/IECEx – zone 1/21, optiques	Sendix 7058 / 7078 (arbre sortant / creux)	PROFIBUS DP

Dimensions - arbre sortant

Cotes en mm [pouces]

Bride standard-synchro, ø 70 [2.76]
Arbre type 1 avec câble axial

1 9 x M4, prof. 10 [0.39]

2 Rainure pour clavette
DIN 6885-A-4x4x25

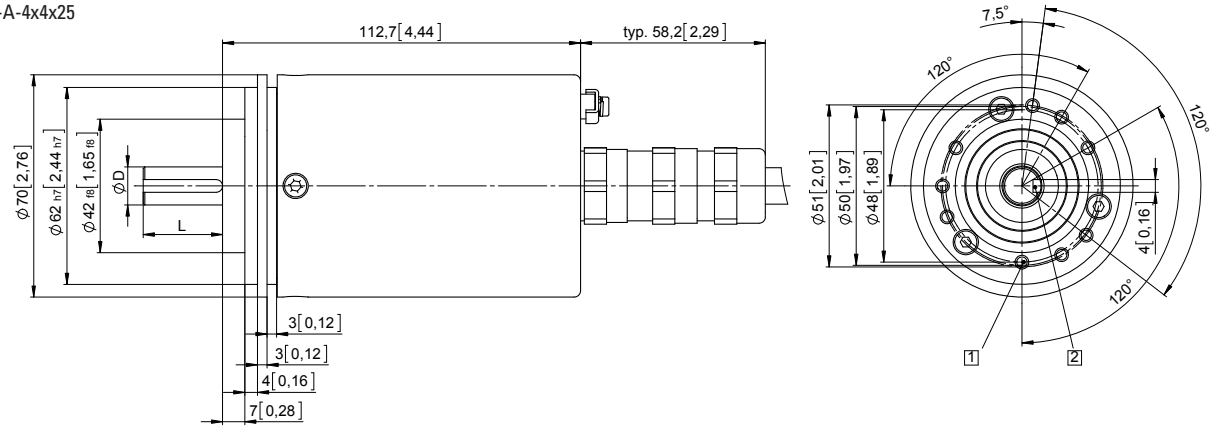

D	Ajustement	L
12 [0.47]	g6	25 [0.98]

Bride standard-synchro, ø 70 [2.76]
Arbre type 2 avec câble radial

1 9 x M4, prof. 10 [0.39]

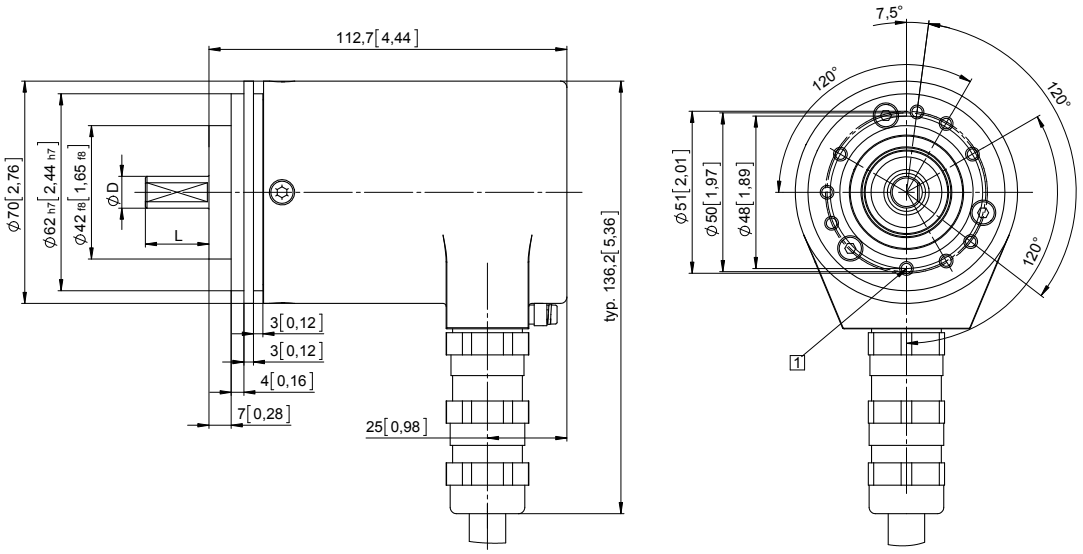

D	Ajustement	L
10 [0.39]	f7	20 [0.79]

© Fritz Kübler GmbH, sous réserve d'erreurs et de modifications. 11/2023

Standards ATEX/IECEx – zone 1/21, optiques	Sendix 7058 / 7078 (arbre sortant / creux)	PROFIBUS DP

Dimensions - arbre creux

Cotes en mm [pouces]

Bride avec élément élastique court
Type de bride 1

1 9 x M4, prof. 10 [0.39]

2 Gorge de l'élément ressort:
préconisation:
pige anti-rotation DIN 7, ø 4 [0.16]

3 Couple préconisé pour la
bague de serrage 2,5 Nm

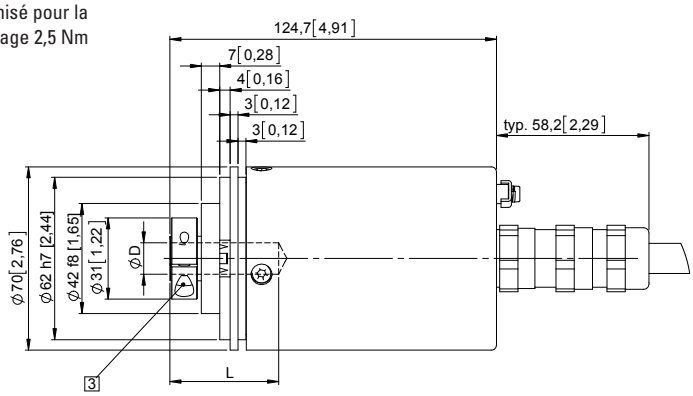

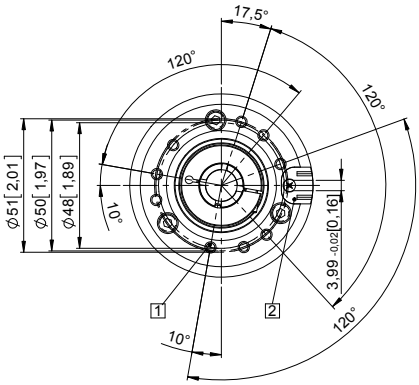

D	Ajustement	L
12 [0.47]	H7	41,5 [1.63"]
14 [0.55]	H7	41,5 [1.63"]
L = prof. d'insertion max. de l'arbre creux borgne		

Bride avec stator anti-rotation, ø 65 [2.56]
Type de bride 5

1 Couple préconisé pour la
bague de serrage 2,5 Nm

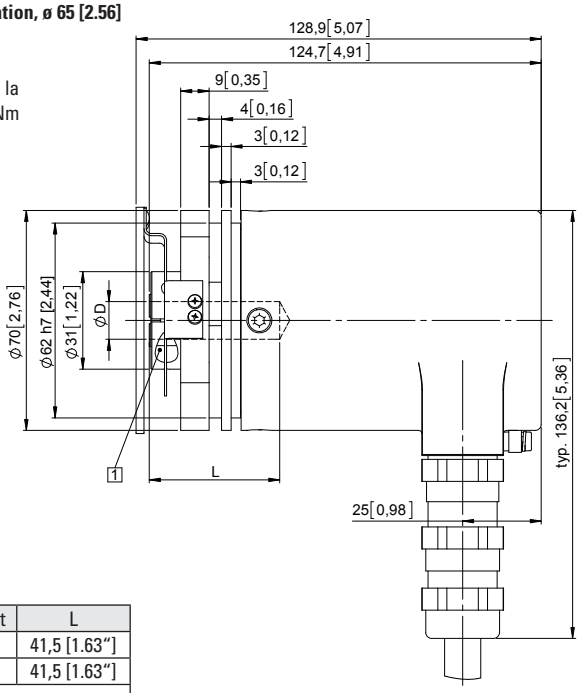

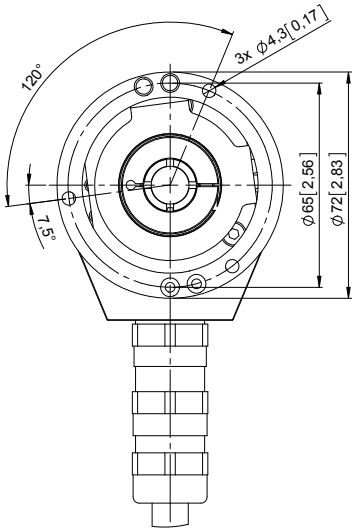

D	Ajustement	L
12 [0.47]	H7	41,5 [1.63"]
14 [0.55]	H7	41,5 [1.63"]
L = prof. d'insertion max. de l'arbre creux borgne		

© Fritz Kübler GmbH, sous réserve d'erreurs et de modifications. 11/2023