Absolute Drehgeber – Singleturn

Standard Optisch	Sendix 5853 / 5873 (Welle / Hohlwelle)	SSI / BiSS + inkremental

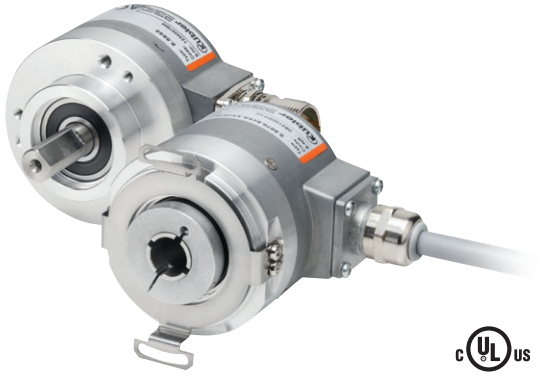

Die Sendix 5853 und Sendix 5873 Singleturn Drehgeber mit optischer Sensorik erreichen eine Auflösung von max. 21 bit.

Einfache Einbindung in die Applikation durch BiSS-Schnittstelle inklusive elektronischem Datenblatt.

Innerhalb der Baureihe stehen spezielle Ausführungen zum Einsatz an Direktantrieben für die Aufzugstechnik zur Verfügung.

Elektronisches Datenblatt | Safety-Lock™ | Temperatur-bereich (-40°... +90°C) | Hohe Schutzart (IP) | Hohe Wellen-belastbarkeit | Schockfest / Vibrationsfest | Magnetfest | Kurzschluss-fest | Verpolschutz | SinCos | Optische Sensorik

Zuverlässig und unempfindlich

- Robuster Lageraufbau im Safety Lock™ Design für Widerstandsfähigkeit gegen Vibrationen und Installationsfehler.
- Durch IP67 Schutz und weiten Temperaturbereich von -40 °C bis +90 °C auch für den Außeneinsatz geeignet.

Vielseitig

- Hohe Präzision mit einer Datenaktualität des Positionswertes ≤ 1µs.
- Hochauflösendes Feedback in Echtzeit durch 21 bit volldigital oder Inkrementalausgänge SinCos und RS422.
- BiSS-C Encoder Profil BP3
- Kurze Regelzyklen, Taktfrequenz bei SSI bis 2 MHz / bei BiSS bis 10 MHz.

Bestellschlüssel Welle

8.5853	.	X	X	X	X	.	X	X	2	X
Typ		a	b	c	d		e	f		g

Wird für einen Drehgeber zu jedem Parameter die **unterstrichene Vorzugsoption** gewählt, beträgt die Lieferzeit 10 Arbeitstage für max. 10 Stück pro Lieferung. Mengen bis zu 50 Stück dieser Typen haben eine Regellieferzeit von 15 Arbeitstagen.

10 by 10

a *Flansch*
- **1 = Klemmflansch, IP65 ø 58 mm**
- 3 = Klemmflansch, IP67 ø 58 mm
- **2 = Synchroflansch, IP65 ø 58 mm**
- 4 = Synchroflansch, IP67 ø 58 mm
- 5 = Quadratflansch, IP65 □63,5 mm [2.5"]
- 7 = Quadratflansch, IP67 □63,5 mm [2.5"]

b *Welle (ø x L), mit Fläche*
- **1 = 6 x 10 mm** [1]
- **2 = 10 x 20 mm** [2]
- 3 = 1/4" x 7/8"
- 4 = 3/8" x 7/8"

c *Schnittstelle / Versorgungsspannung*
- 1 = SSI, BiSS / 5 V DC
- **2 = SSI, BiSS / 10 ... 30 V DC**
- 3 = SSI, BiSS + 2048 ppr. SinCos / 5 V DC
- 4 = SSI, BiSS + 2048 ppr. SinCos / 10 ... 30 V DC
- 5 = SSI, BiSS / 5 V DC, mit Sensorausgang
- 6 = SSI, BiSS + 2048 ppr. SinCos / 5 V DC, mit Sensorausgang
- 7 = SSI, BiSS + 2048 ppr. RS422 (TTL-komp.) / 5 V DC
- 8 = SSI, BiSS + 2048 ppr. RS422 (TTL-komp.) / 10 ... 30 V DC
- 9 = SSI, BiSS + 2048 ppr. RS422 (TTL-komp.) / 5 V DC, mit Sensorausgang

d *Anschlussart*
- 1 = Kabel axial, 1 m PVC
- A = Kabel axial, Sonderlänge PVC *)
- **2 = Kabel radial, 1 m PVC**
- B = Kabel radial, Sonderlänge PVC *)
- 3 = M23-Stecker axial, 12-polig
- **4 = M23-Stecker radial, 12-polig**
- 5 = M12-Stecker axial, 8-polig [3]
- 6 = M12-Stecker radial, 8-polig [3]

*) Verfügbare Sonderlängen (Anschlussart A, B): 2 m, 3 m, 5 m, 8 m, 10 m, 15 m
Erweiterung Bestellschlüssel .XXXX = Länge in dm
Bsp.: 8.5853.112A.G323.0030 (bei 3 m Kabellänge)

e *Code*
- B = SSI, Binär
- C = BiSS, Binär
- **G = SSI, Gray**

f *Auflösung* [4]
- A = 10 bit
- 1 = 11 bit
- 2 = 12 bit
- **3 = 13 bit**
- 4 = 14 bit
- 7 = 17 bit
- 9 = 19 bit
- C = 21 bit [5]

g *Optionen (Service)*
- 1 = keine Option
- 2 = Status-LED
- **3 = SET-Taste und Status-LED**

Optional auf Anfrage
- Ex 2/22 [6]
- Oberflächenschutz salznebelgetestet
- Andere Auflösungen

1) Vorzugstyp nur in Verbindung mit Flansch Typ 2.
2) Vorzugstyp nur in Verbindung mit Flansch Typ 1.
3) Nur kombinierbar mit Schnittstelle 1 und 2.
4) Auflösung, Presetwert und Zählrichtung werksseitig programmierbar.
5) Nur in Kombination mit Schnittstelle 1 oder 2 verfügbar.
6) Bei Anschlussarten mit Kabel, Kabelmaterial PUR.

© Fritz Kübler GmbH, Irrtümer und Änderungen vorbehalten. 11/2023

Standard Optisch	Sendix 5853 / 5873 (Welle / Hohlwelle)	SSI / BiSS + inkremental

Bestellschlüssel Hohlwelle

8.5873	.	X	X	X	X	.	X	X	2	X
Typ		a	b	c	d		e	f		g

Wird für einen Drehgeber zu jedem Parameter die **unterstrichene Vorzugsoption** gewählt, beträgt die Lieferzeit 10 Arbeitstage für max. 10 Stück pro Lieferung. Mengen bis zu 50 Stück dieser Typen haben eine Regellieferzeit von 15 Arbeitstagen.

10 by 10

a *Flansch*
1 = mit Federelement, lang, IP65
2 = mit Federelement, lang, IP67
3 = mit Statorkupplung, IP65 ø 65 mm
4 = mit Statorkupplung, IP67 ø 65 mm
5 = mit Statorkupplung, IP65 ø 63 mm
6 = mit Statorkupplung, IP67 ø 63 mm
G = mit Statorkupplung, IP65 ø 72 mm [1]
H = mit Spreizkupplung, IP65 ø 65 mm [1]

b *Hohlwelle, durchgehend*
3 = ø 10 mm
4 = ø 12 mm
5 = ø 14 mm
6 = ø 15 mm
8 = ø 3/8"
9 = ø 1/2"
Konuswelle
K = ø 10 mm

c *Schnittstelle / Versorgungsspannung*
1 = SSI, BiSS / 5 V DC
2 = SSI, BiSS / 10 ... 30 V DC
3 = SSI, BiSS + 2048 ppr. SinCos / 5 V DC
4 = SSI, BiSS + 2048 ppr. SinCos / 10 ... 30 V DC
5 = SSI, BiSS / 5 V DC, mit Sensorausgang
6 = SSI, BiSS + 2048 ppr. SinCos / 5 V DC, mit Sensorausgang
7 = SSI, BiSS + 2048 ppr. RS422 (TTL-komp.) / 5 V DC
8 = SSI, BiSS + 2048 ppr. RS422 (TTL-komp.) / 10 ... 30 V DC
9 = SSI, BiSS + 2048 ppr. RS422 (TTL-komp.) / 5 V DC, mit Sensorausgang

d *Anschlussart*
2 = Kabel radial, 1 m PVC
B = Kabel radial, Sonderlänge PVC *)
E = Kabel tangential, 1 m PVC
F = Kabel tangential, Sonderlänge PVC *)
4 = M23-Stecker radial, 12-polig
6 = M12-Stecker radial, 8-polig [2]

*) Verfügbare Sonderlängen (Anschlussart B, F):
2 m, 3 m, 5 m, 8 m, 10 m, 15 m
Erweiterung Bestellschlüssel .XXXX = Länge in dm
Bsp.: 8.5873.542B.G323.0030 (bei 3 m Kabellänge)

e *Code*
B = SSI, Binär
C = BiSS, Binär
G = SSI, Gray

f *Auflösung* [3]
A = 10 bit
1 = 11 bit
2 = 12 bit
3 = 13 bit
4 = 14 bit
7 = 17 bit
9 = 19 bit
C = 21 bit [4]

g *Optionen (Service)*
1 = keine Option
2 = Status-LED
3 = SET-Taste und Status-LED

Optional auf Anfrage
- Ex 2/22 (nicht für Anschlussart E + F) [5]
- Oberflächenschutz salznebelgetestet
- Andere Auflösungen

Montagezubehör für Wellen-Drehgeber

		Bestell-Nr.
Kupplung	Balgkupplung ø 19 mm für Welle 6 mm	**8.0000.1102.0606**
	Balgkupplung ø 19 mm für Welle 10 mm	**8.0000.1102.1010**

Montagezubehör für Hohlwellen-Drehgeber

Maße in mm [inch]

		Bestell-Nr.
Drehmomentstift, ø 4 mm für Flansch mit Federelement (Flanschtyp 1 + 2)	mit Befestigungsgewinde 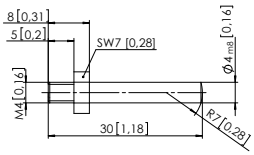	**8.0010.4700.0000**

Kabel und Steckverbinder

		Bestell-Nr.
Konfektionierte Kabel	M12 Buchse mit Überwurfmutter, 8-polig, A-codiert, gerade Ende offen 2 m PVC-Kabel	**05.00.6041.8211.002M**
	M23 Buchse mit Überwurfmutter, 12-polig, cw Ende offen 2 m PVC-Kabel	**8.0000.6901.0002.0031**
Steckverbinder	M12 Buchse mit Überwurfmutter, 8-polig, A-codiert, gerade (Metall)	**05.CMB 8181-0**
	M23 Buchse mit Überwurfmutter, 12-polig, cw	**8.0000.5012.0000**

Weiteres Kübler Zubehör finden Sie unter: kuebler.com/zubehoer
Weitere Kübler Kabel und Steckverbinder finden Sie unter: kuebler.com/anschlusstechnik

1) Nur kombinierbar mit Welle K und Anschlussart E oder F.
2) Nur kombinierbar mit Schnittstelle 1 und 2.
3) Auflösung, Presetwert und Zählrichtung werksseitig programmierbar.
4) Nur in Kombination mit Schnittstelle 1 oder 2 verfügbar.
5) Bei Anschlussarten mit Kabel, Kabelmaterial PUR.

© Fritz Kübler GmbH, Irrtümer und Änderungen vorbehalten. 11/2023

Standard Optisch	Sendix 5853 / 5873 (Welle / Hohlwelle)	SSI / BiSS + inkremental

Technische Daten

Mechanische Kennwerte

Maximale Drehzahl Wellenausführung		
	IP65 bis 70 °C	12000 min^{-1}, 10000 min^{-1} (Dauerbetrieb)
	IP65 bis T_{max}	8000 min^{-1}, 5000 min^{-1} (Dauerbetrieb)
	IP67 bis 70 °C	11000 min^{-1}, 9000 min^{-1} (Dauerbetrieb)
	IP67 bis T_{max}	8000 min^{-1}, 5000 min^{-1} (Dauerbetrieb)
Maximale Drehzahl Hohlwellenausführung		
	IP65 bis 70 °C	9000 min^{-1}, 6000 min^{-1} (Dauerbetrieb)
	IP65 bis T_{max}	6000 min^{-1}, 3000 min^{-1} (Dauerbetrieb)
	IP67 bis 70 °C	8000 min^{-1}, 4000 min^{-1} (Dauerbetrieb)
	IP67 bis T_{max}	4000 min^{-1}, 2000 min^{-1} (Dauerbetrieb)
Anlaufdrehmoment (bei 20 °C)	IP65	< 0,01 Nm
	IP67	< 0,05 Nm
Massenträgheitsmoment		
	Wellenausführung	3,0 x 10^{-6} kgm^2
	Hohlwellenausführung	6,0 x 10^{-6} kgm^2
Wellenbelastbarkeit	radial	80 N
	axial	40 N
Gewicht		ca. 0,35 kg
Schutzart nach EN 60529		
	gehäuseseitig	IP67
	wellenseitig	IP65, opt. IP67
Arbeitstemperaturbereich		-40 °C ... +90 °C [1]
Werkstoffe	Welle / Hohlwelle	nicht rostender Stahl
	Flansch	Aluminium
	Gehäuse	Zink-Druckgussgehäuse
	Kabel	PVC (PUR für Ex 2/22)
Schockfestigkeit nach EN 60068-2-27		2500 m/s^2, 6 ms
Vibrationsfestigkeit nach EN 60068-2-6		100 m/s^2, 55 ... 2000 Hz

Elektrische Kennwerte

Versorgungsspannung		5 V DC (+5 %) oder 10 ... 30 V DC
Stromaufnahme (ohne Last)	5 V DC	max. 70 mA
	10 ... 30 V DC	max. 45 mA
Verpolschutz der Versorgungsspannung		ja
Kurzschlussfeste Ausgänge		ja [2]

SSI-Schnittstelle

Ausgangstreiber		RS485 Transceiver-Typ
Zulässige Last / Kanal		max. +/- 20 mA
Signalpegel	HIGH	typ. 3,8 V
	LOW pour I_{Last} = 20 mA	typ. 1,3 V
Auflösung		10 ... 14 bit; 17, 19 und 21 bit
Code		Binär oder Gray
SSI-Taktrate		50 kHz ... 2 MHz
Datenaktualität	ST-Auflösung ≤ 14 bit	≤ 1 µs
	ST-Auflösung > 14 bit	≤ 4 µs
Monoflop-Zeit		≤ 15 µs

Hinweis: Wenn der Taktzyklus innerhalb der Monoflopzeit startet, beginnt ein zweiter Datentransfer mit denselben Daten. Wenn der Taktzyklus nach der Monoflopzeit startet, beginnt der Zyklus mit den neuen Werten. Die Updaterate ist abhängig von der Taktgeschwindigkeit, Datenlänge und Monoflopzeit.

BiSS-Schnittstelle

Ausgangstreiber		RS485 Transceiver-Typ
Zulässige Last / Kanal		max. +/- 20 mA
Signalpegel	HIGH	typ. 3,8 V
	LOW pour I_{max} = 20 mA	typ. 1,3 V
Auflösung		10 ... 14 bit; 17, 19 und 21 bit
Code		Binär
Taktrate		50 kHz ... 10 MHz
Max. Aktualisierungsrate		< 15 µs, abhängig von der Taktrate und der Datenlänge
Datenaktualität	ST-Auflösung ≤ 14 bit	≤ 1 µs
	ST-Auflösung > 14 bit	≤ 4 µs
Protokoll		BiSS-C Encoder Profil BP3

Hinweis:
- Bidirektional zum Auslösen eines PRESET's und Ablegen von Kunden- und Applikationsdaten
- CRC Datenüberprüfung
- EDS (electronic data sheet)

Statusausgang und LED

Ausgangstreiber		Open Collector, interner Pull up Widerstand 22 kOhm
Zulässige Last		max. 20 mA
Signalpegel	HIGH	+V
	LOW	< 1 V
Aktiv bei		LOW

Die optionale LED (rot) und der Status-Ausgang dient zur Anzeige verschiedener Alarm- bzw. Fehlermeldungen. Im Normalbetrieb ist die LED aus und der Status-ausgang HIGH (Open Collector mit int. Pull up 22 kOhm).

Eine leuchtende LED (Statusausgang LOW) zeigt an:
- Sensorfehler, Singleturn oder Multiturn (Verschmutzung, Glasbruch etc.)
- LED-Fehler, Ausfall oder Alterung
- Über- oder Untertemperatur

Im SSI-Mode kann die Fehlermeldung nur durch Abschalten der Versorgungs-spannung zurückgesetzt werden.

Inkrementalausgänge (A/B)

	SinCos	RS422 TTL-kompatibel
Max. Frequenz -3dB	400 kHz	400 kHz
Signalpegel	1 Vss (± 20%)	HIGH: min. 2.5 V LOW: max. 0.5 V
Kurzschlussfestigkeit	ja [2]	ja [2]
Impulszahl	2048 ppr	2048 ppr

1) Kabelausführung: -30 °C ... + 75 °C .
2) Kurzschlussfest gegenüber 0 V oder Ausgang, nur ein Kanal gleichzeitig, bei korrekt angelegter Versorgungsspannung.

© Fritz Kübler GmbH, Irrtümer und Änderungen vorbehalten. 11/2023

Standard Optisch	Sendix 5853 / 5873 (Welle / Hohlwelle)	SSI / BiSS + inkremental

SET-Eingang bzw. SET-Taste

Eingang		aktiv bei HIGH
Eingangstyp		Komparator
Signalpegel	HIGH	min: 60 % von +V (Versorgungsspg.), max: +V
	LOW	max: 25 % von +V (Versorgungsspg.)
Eingangsstrom		< 0,5 mA
Mindestimpulslänge (SET)		10 ms
Timeout nach SET-Signal		14 ms

Durch ein HIGH-Signal am SET-Eingang bzw. durch Drücken der optionalen SET-Taste (nur mit Stift oder Kugelschreiber zu bedienen) kann der Geber an jeder beliebigen Position auf Null gesetzt werden. Andere Preset-Werte können werkseitig programmiert werden. Der SET-Eingang besitzt eine Signalverzögerungszeit von ca. 1 ms. Nach dem Auslösen der SET-Funktion benötigt der Geber eine interne Verarbeitungszeit von ca. 15 ms bis die neuen Positionsdaten gelesen werden können. Während dieser Zeit leuchtet die LED und der Status-Ausgang ist auf LOW.

Wird der Eingang nicht verwendet, sollte der Eingang auf 0 V (Masse Drehgeber GND) gelegt werden, um Störungen zu vermeiden.

DIR-Eingang

Richtungseingang: Ein HIGH-Signal schaltet die Drehrichtung von standardmäßig CW nach CCW um. Werkseitig kann diese Funktion auch invertiert programmiert werden. Wird DIR im eingeschalteten Zustand umgeschaltet, so wird dies als Fehler interpretiert. Die LED leuchtet und der Statusausgang schaltet auf LOW.

Wird der Eingang nicht verwendet, sollte der Eingang auf 0 V (Masse Drehgeber GND) gelegt werden, um Störungen zu vermeiden.

Ansprechzeit (DIR-Eingang)	1 ms

Power-ON

Nach dem Einschalten der Versorgungsspannung, benötigt der Geber eine Zeit von ca. 150 ms bis gültige Daten gelesen werden können.

Hot plugging des Gebers ist zu vermeiden.

Zulassungen

UL-konform gemäß		File-Nr. E224618
CE-konform gemäß		
	EMV-Richtlinie	2014/30/EU
	RoHS-Richtlinie	2011/65/EU
	ATEX-Richtlinie	2014/34/EU (für Ex 2/22-Varianten)

© Fritz Kübler GmbH, Irrtümer und Änderungen vorbehalten. 11/2023

Absolute Drehgeber – Singleturn

Standard Optisch	Sendix 5853 / 5873 (Welle / Hohlwelle)	SSI / BiSS + inkremental

Anschlussbelegung

Schnittstelle	Anschlussart	Features	Kabel (nicht verwendete Adern sind vor Inbetriebnahme einzeln zu isolieren)													
1, 2	1, 2, A, B, E, F	SET, DIR, Status	Signal:	0 V	+V	C+	C-	D+	D-	SET	DIR	Stat	N/C	N/C	N/C	⏚
			Aderfarbe:	WH	BN	GN	YE	GY	PK	BU	RD	BK	-	-	-	Schirm

Schnittstelle	Anschlussart	Features	M23-Stecker, 12-polig													
1, 2	3, 4	SET, DIR, Status	Signal:	0 V	+V	C+	C-	D+	D-	SET	DIR	Stat	N/C	N/C	N/C	⏚
			Pin:	1	2	3	4	5	6	7	8	9	10	11	12	PH

Schnittstelle	Anschlussart	Features	Kabel (nicht verwendete Adern sind vor Inbetriebnahme einzeln zu isolieren)													
5	1, 2, A, B, E, F	SET, DIR, Status	Signal:	0 V	+V	C+	C-	D+	D-	SET	DIR	Stat	N/C	0 Vsens	+Vsens	⏚
		Sensorausgang	Aderfarbe:	WH	BN	GN	YE	GY	PK	BU	RD	BK	-	GY-PK	RD-BU	Schirm

Schnittstelle	Anschlussart	Features	M23-Stecker, 12-polig													
5	3, 4	SET, DIR, Status	Signal:	0 V	+V	C+	C-	D+	D-	SET	DIR	Stat	N/C	0 Vsens	+Vsens	⏚
		Sensorausgang	Pin:	1	2	3	4	5	6	7	8	9	10	11	12	PH

Schnittstelle	Anschlussart	Features	Kabel (nicht verwendete Adern sind vor Inbetriebnahme einzeln zu isolieren)													
3, 4, 7, 8	1, 2, A, B, E, F	SET, DIR, SinCos	Signal:	0 V	+V	C+	C-	D+	D-	SET	DIR	A	$\overline{A}$	B	$\overline{B}$	⏚
		oder inkr. RS422	Aderfarbe:	WH	BN	GN	YE	GY	PK	BU	RD	BK	VT	GY-PK	RD-BU	Schirm

Schnittstelle	Anschlussart	Features	M23-Stecker, 12-polig													
3, 4, 7, 8	3, 4	SET, DIR, SinCos	Signal:	0 V	+V	C+	C-	D+	D-	SET	DIR	A	$\overline{A}$	B	$\overline{B}$	⏚
		oder inkr. RS422	Pin:	1	2	3	4	5	6	7	8	9	10	11	12	PH

Schnittstelle	Anschlussart	Features	Kabel (nicht verwendete Adern sind vor Inbetriebnahme einzeln zu isolieren)													
6, 9	1, 2, A, B, E, F	SinCos o. inkr. RS422	Signal:	0 V	+V	C+	C-	D+	D-	A	$\overline{A}$	B	$\overline{B}$	0 Vsens	+Vsens	⏚
		Sensorausgang	Aderfarbe:	WH	BN	GN	YE	GY	PK	BU	RD	BK	VT	GY-PK	RD-BU	Schirm

Schnittstelle	Anschlussart	Features	M23-Stecker, 12-polig													
6, 9	3, 4	SinCos o. inkr. RS422	Signal:	0 V	+V	C+	C-	D+	D-	A	$\overline{A}$	B	$\overline{B}$	0 Vsens	+Vsens	⏚
		Sensorausgang	Pin:	1	2	3	4	5	6	7	8	9	10	11	12	PH

Schnittstelle	Anschlussart	Features	M12-Stecker, 8-polig								
1, 2	5, 6	SET, DIR	Signal:	0 V	+V	C+	C-	D+	D-	SET	DIR	⏚
			Pin:	1	2	3	4	5	6	7	8	PH

+V:	Versorgungsspannung Drehgeber +V DC
0 V:	Masse Drehgeber GND (0V)
0 Vsens / +Vsens:	Über die Sensorleitungen des Drehgebers kann die am Geber anliegende Spannung gemessen und bei Bedarf entsprechend erhöht werden.
C+, C-:	Taktsignal
D+, D-:	Datensignal
A, $\overline{A}$:	Inkremental-Ausgang Kanal A (Cosinus)
B, $\overline{B}$:	Inkremental-Ausgang Kanal B (Sinus)
SET:	Set-Eingang
DIR:	Richtungseingang
Stat:	Status Ausgang
⏚PH:	Steckergehäuse (Schirm)

Ansichten Steckseite, Stiftkontakteinsatz

M12-Stecker, 8-polig

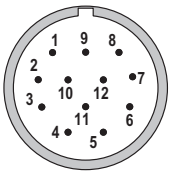

M23-Stecker, 12-polig

Standard Optisch	Sendix 5853 / 5873 (Welle / Hohlwelle)	SSI / BiSS + inkremental

Maßbilder Wellenausführung

Maße in mm [inch]

Klemmflansch, ø 58
Flanschtyp 1 und 3
(Abbildung mit M23-Stecker)

1 3 x M3, 6 [0.24] tief
2 3 x M4, 8 [0.32] tief

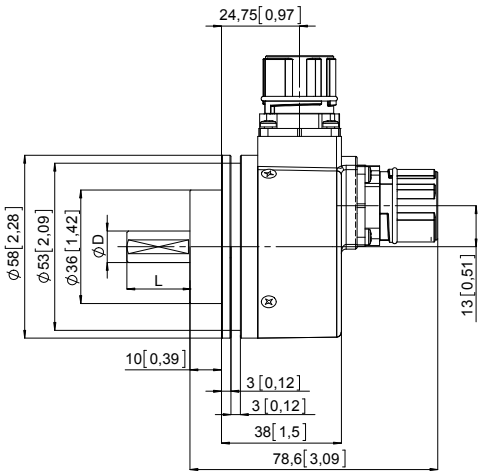

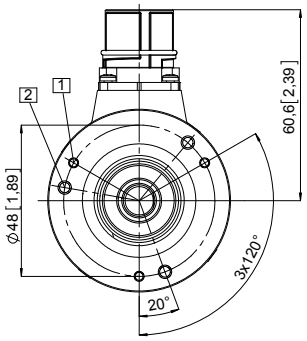

D	Passung	L
6 [0.24]	h7	10 [0.39]
10 [0.39]	f7	20 [0.79]
1/4“	h8	7/8“
3/8“	h8	7/8“

Synchroflansch, ø 58
Flanschtyp 2 und 4
(Abbildung mit M12-Stecker)

1 3 x M4, 6 [0.24] tief

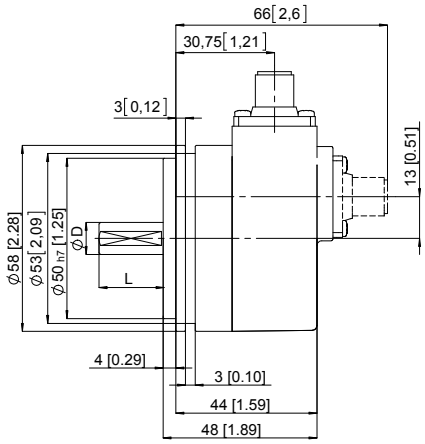

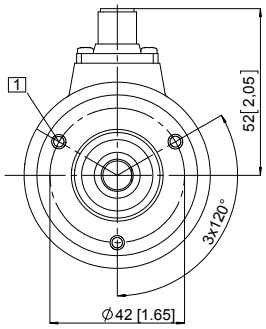

D	Passung	L
6 [0.24]	h7	10 [0.39]
10 [0.39]	f7	20 [0.79]
1/4“	h8	7/8“
3/8“	h8	7/8“

Quadratflansch, □ 63,5 mm
Flanschtyp 5 und 7
(Abbildung mit Kabelausführung)

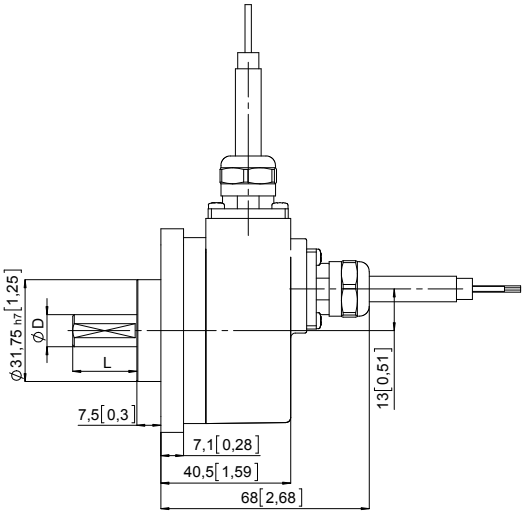

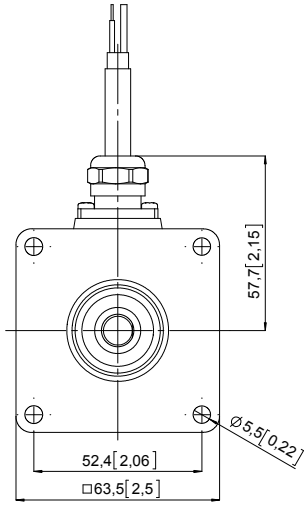

D	Passung	L
6 [0.24]	h7	10 [0.39]
10 [0.39]	f7	20 [0.79]
1/4“	h8	7/8“
3/8“	h8	7/8“

© Fritz Kübler GmbH, Irrtümer und Änderungen vorbehalten. 11/2023

Standard Optisch	Sendix 5853 / 5873 (Welle / Hohlwelle)	SSI / BiSS + inkremental

Maßbilder Hohlwellenausführung

Maße in mm [inch]

Flansch mit Federelement, lang
Flanschtyp 1 und 2
(Abbildung mit M12-Stecker)

1. Nut Federelement
   Empfehlung:
   Drehmomentstift nach DIN 7, ø 4 [0.16]
2. 3 x M3, 5,5 [0.22] tief
3. Status-LED
4. SET-Taste
5. Empfohlenes Drehmoment für Klemmring 0,6 Nm

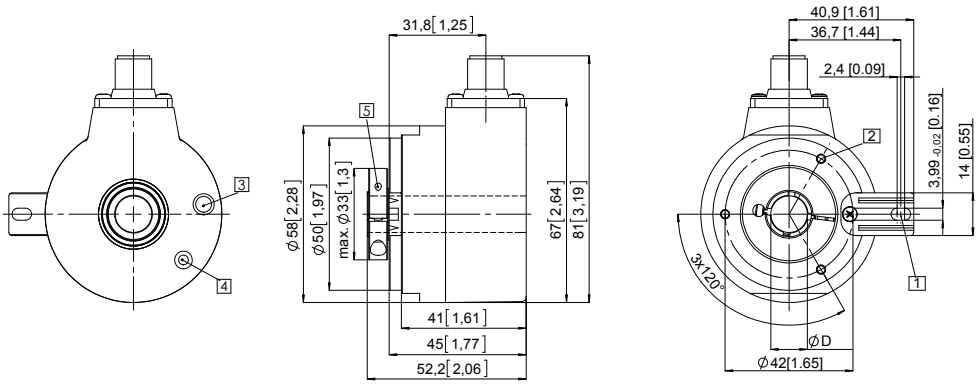

D	Passung
10 [0.39]	H7
12 [0.47]	H7
14 [0.55]	H7
15 [0.59]	H7
3/8"	H7
1/2"	H7

Flansch mit Statorkupplung, ø 65
Flanschtyp 3 und 4
Teilkreisdurchmesser für Befestigungsschrauben 65 mm
(Abbildung mit Kabelausführung)

1. Befestigungsschrauben DIN 912 M3 x 8 (Unterlegscheibe im Lieferumfang enthalten)
2. Empfohlenes Drehmoment für Klemmring 0,6 Nm

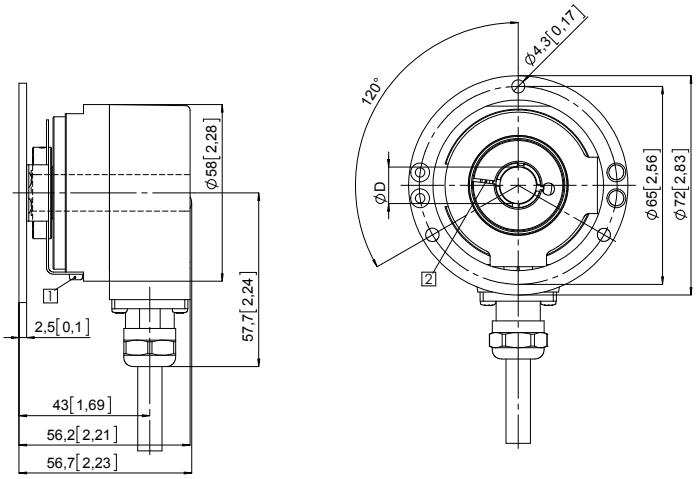

D	Passung
10 [0.39]	H7
12 [0.47]	H7
14 [0.55]	H7
15 [0.59]	H7
3/8"	H7
1/2"	H7

Flansch mit Statorkupplung, ø 63
Flanschtyp 5 und 6
Teilkreisdurchmesser für Befestigungsschrauben 63 mm
(Abbildung mit M23-Stecker)

1. Befestigungsschrauben DIN 912 M3 x 8 (Unterlegscheibe im Lieferumfang enthalten)
2. Empfohlenes Drehmoment für Klemmring 0,6 Nm

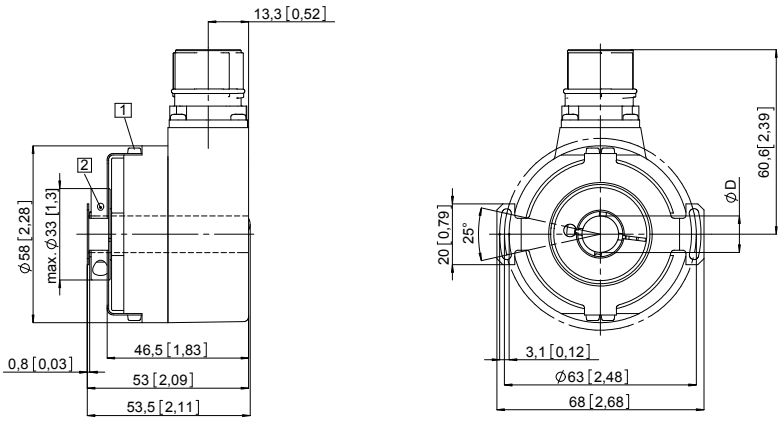

D	Passung
10 [0.39]	H7
12 [0.47]	H7
14 [0.55]	H7
15 [0.59]	H7
3/8"	H7
1/2"	H7

© Fritz Kübler GmbH, Irrtümer und Änderungen vorbehalten. 11/2023

Standard Optisch	Sendix 5853 / 5873 (Welle / Hohlwelle)	SSI / BiSS + inkremental

Maßbilder Hohlwellenausführung

Maße in mm [inch]

Flansch mit Statorkupplung, ø 72
Flanschtyp G
(mit Konuswelle K und tangentialem Kabelabgang)

1 Status-LED
2 SET-Taste
3 Empfohlenes Drehmoment für Zentralschraube M5 (SW 4) 3,0 $^{+0,5}$ Nm (Konuswelle)

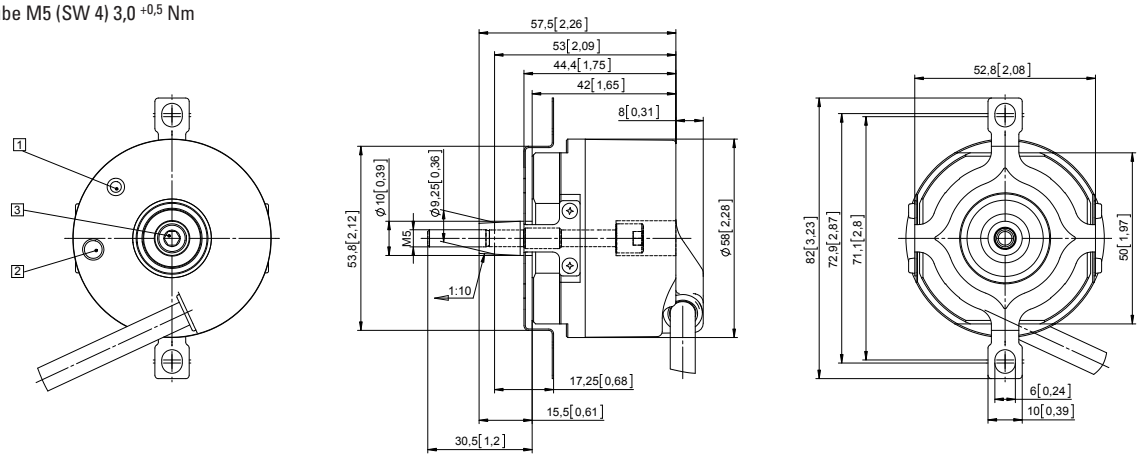

Maßbilder Hohlwellenausführung

Maße in mm [inch]

Flansch mit Spreizkupplung, ø 65
Flanschtyp H
(mit Konuswelle K und tangentialem Kabelabgang)

1 Status-LED
2 SET-Taste
3 Empfohlenes Drehmoment für Zentralschraube M5 (SW 4) 3,0 $^{+0,5}$ Nm (Konuswelle)
4 Empfohlenes Drehmoment für Spannschraube M2,5 (SW 2) 1,0 Nm (Spreizkupplung)

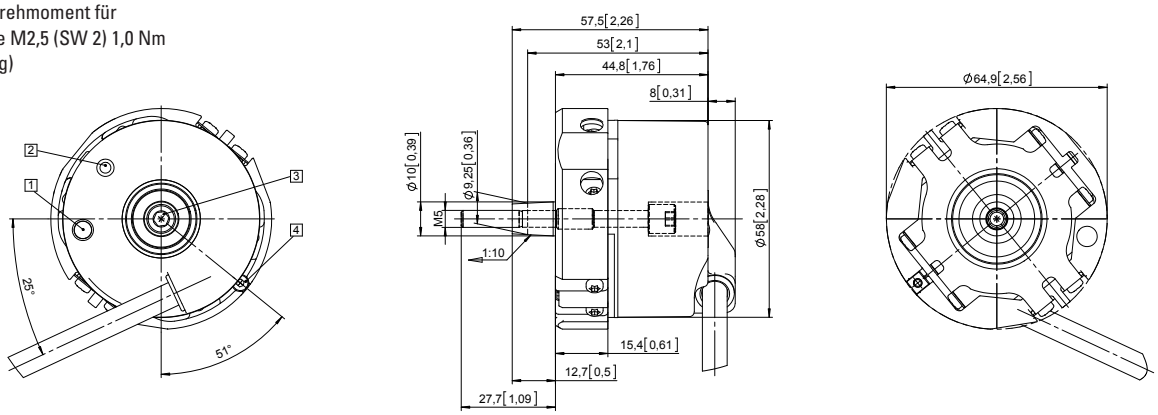

© Fritz Kübler GmbH, Irrtümer und Änderungen vorbehalten. 11/2023