Codeurs absolus – Monotour

Miniatures Magnétiques	2450 / 2470 (arbre sortant / creux)	SSI

Les codeurs absolus monotour 2450 et 2470 avec interface SSI et capteur magnétique conviennent tout particulièrement à des applications dans les espaces les plus restreints.

Leur haute résolution de 12 bits, avec 4096 positions sur 360°, leur assure une précision de répétabilité exceptionnelle.

Vitesse de rotation élevée | Plage de températures | Résistant aux chocs / aux vibrations | Résistant aux courts-circuits | Protégé contre les inversions de la polarité | Capteur magnétique

Encombrement réduit

- Diamètre extérieur de 24 mm ; diamètre maximal de l'arbre creux de 6 mm.
- Différentes possibilités de raccordement grâce au départ de câble radial ou axial.

Longévité et précision

- Longue durée de vie et absence d'usure grâce au système de mesure sans contact.
- Large plage de température de -20 °C à +85 °C.
- Haute résolution de 12 bits avec 4096 positions sur 360°.

Ref. de commande Arbre sortant

8.2450	.	X	X	1	X	.	G121
Type		a	b	c	d		e

a *Bride*
1 = ø 24 mm [0.94"]
3 = ø 28 mm [1.10"]
2 = ø 30 mm [1.18"]

b *Arbre (ø x L)*
1 = ø 4 x 10 mm [0.16 x 0.39"]
3 = ø 5 x 10 mm [0.20 x 0.39"], avec méplat
2 = ø 6 x 10 mm [0.24 x 0.39"]

c *Interface / Tension d'alimentation*
1 = SSI / 5 V DC

d *Type de raccordement*
1 = câble axial, 2 m [6.56'] PUR
A = câble axial, longueur spéciale PUR *)
2 = câble radial, 2 m [6.56'] PUR
B = câble radial, longueur spéciale PUR *)

*) Longueurs spéciales disponibles (types de raccordem. A, B): 3, 5, 8, 10, 15 m [9.84, 16.40, 26.25, 32.80, 49.21']
Extension de la réf. de commande .XXXX = longueur en dm
ex.: 8.2450.111A.G121.0030 (pour longueur de câble 3 m)

e *Code Gray*
résolution 12 bits

Ref. de commande Arbre creux

8.2470	.	1	X	1	X	.	G121
Type		a	b	c	d		e

a *Bride*
1 = ø 24 mm [0.94"]

b *Arbre creux borgne*
(Prof. d'insertion max. 14 mm [0.55"])
1 = ø 4 mm [0.16"]
2 = ø 6 mm [0.24"]

c *Interface / Tension d'alimentation*
1 = SSI / 5 V DC

d *Type de raccordement*
1 = câble axial, 2 m [6.56'] PUR
A = câble axial, longueur spéciale PUR *)
2 = câble radial,, 2 m [6.56'] PUR
B = câble radial, longueur spéciale PUR *)

*) Longueurs spéciales disponibles (types de raccordem. A, B): 3, 5, 8, 10, 15 m [9.84, 16.40, 26.25, 32.80, 49.21']
Extension de la réf. de commande .XXXX = longueur en dm
ex.: 8.2470.111A.G121.0030 (pour longueur de câble 3 m)

e *Code Gray*
résolution 12 bits

© Fritz Kübler GmbH, sous réserve d'erreurs et de modifications. 11/2023

Miniatures Magnétiques	2450 / 2470 (arbre sortant / creux)	SSI

Accessoires de montage pour codeurs à arbre sortant		Réf. de commande
Accouplement	accouplement à soufflet ø 15 mm [0.59“] pour arbre 4 mm [0.16“]	**8.0000.1202.0404**

Vous trouverez d’autres accessoires au chapitre accessoires ou dans la partie accessoires de notre site Internet : kuebler.com/accessoires.
Vous trouverez d’autres éléments de connectique au chapitre connectique ou dans la partie connectique de notre site internet : kuebler.com/connectique.

Caractéristiques techniques

Caractéristiques mécaniques

Vitesse de rotation max.		12000 min^{-1}
Moment d’inertie de masse		env. 0,1 x 10^{-6} kgm^2
Couple de démarrage - à 20 °C [68 °F]		< 0.01 Nm
Charge admissible sur l’arbre	radiale	20 N
	axiale	10 N
Poids		env. 0,06 kg [2.11 oz]
Protection selon EN 60529		
	boîtier	IP65
	bride	IP50 (IP64 sur demande)
Plage de températures de travail		-20 °C ... +85 °C [-4 °F ... +185 °F]
Matières	arbre sortant / creux	acier inoxydable
	bague de serrage	MS58
Résist. aux chocs selon EN 60068-2-27		1000 m/s^2, 6 ms
Résist. aux vibrations selon EN 60068-2-6		100 m/s^2, 55 ... 2000 Hz

Caractéristiques électriques

Tension d’alimentation	5 (+0,4) V DC [1)]
Consommation (sans charge)	< 40 mA
Protection contre les inversions de polarité de la tension d’alimentation	oui
Sorties protégées contre les courts-circuits	oui [2)]
Plage de mesure	360°
Linéarité, 25 °C [77 °F]	< 1,5°
Répétabilité	≤ 0,4°

Interface SSI

Interface de sortie		RS485
Temps monoflop typ. / max.		typ. 60 ohms (selon RS485)
Résolution		12 bits
Type de code		Gray
Fréquence SSI		100 kHz ... 750 kHz
Temps monoflop	typ. / max.	16 µs / 20 µs
Actualisation des données		typ. 100 µs

Homologations

Conformité CE selon		
	Directive CEM	2014/30/EU
	Directive RoHS	2011/65/EU
Conformité UKCA selon		
	EMC Regulations	S.I. 2016/1091
	RoHS Regulations	S.I. 2012/3032

Raccordement

Interface	Type de raccordement	Câble (Isoler individuellement les brins inutilisés avant la mise en service du codeur)						
1	1, 2, A, B	Signal:	0 V	+V	C+	C-	D+	D-
		Couleur du brin:	WH	BN	GN	YE	GY	PK

+V : Tension d’alimentation codeur +V DC
0 V : Masse codeur GND (0 V)
C+, C- : Signal d’horloge
D+, D- : Signal de données

1) La tension d’alimentation à l’entrée du codeur ne doit pas être inférieure à 4,75 V DC (5 V - 5 %).
2) Résistant aux courts-circuits avec 0 V ou la sortie, un seul canal à la fois, pour une tension d’alimentation conforme à la fiche technique.

© Fritz Kübler GmbH, sous réserve d’erreurs et de modifications. 11/2023

Miniatures Magnétiques	2450 / 2470 (arbre sortant / creux)	SSI

Dimensions - arbre sortant

Cotes en mm [pouces]

Type de bride 1, ø 24 [0.94]

1 Min. R50 [1.97]

2 3 x M3, prof. 4 [0.16]

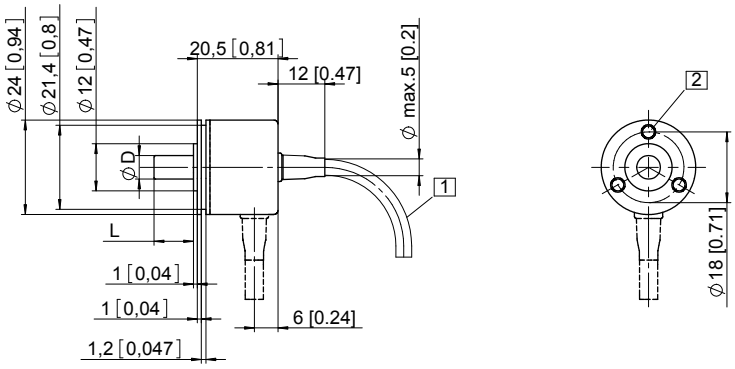

D	Ajustement	L
4 [0.16]	f7	10 [0.39]
5 [0.20]	f7	10 [0.39]
6 [0.24]	f7	10 [0.39]
1/4"	f7	10 [0.39]

Type de bride 2, ø 30 [1.18]
Type de bride 3, ø 28 [1.10]

1 Min. R50 [1.97]

2 2 x M3, prof. 4 [0.16]

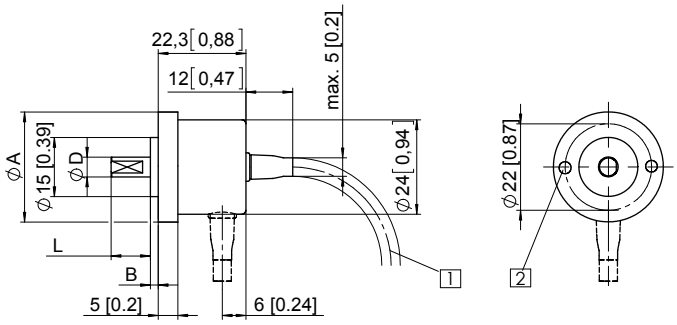

D	Ajustement	L
4 [0.16]	f7	10 [0.39]
5 [0.20]	f7	10 [0.39]
6 [0.24]	f7	10 [0.39]
1/4"	f7	10 [0.39]

Type de bride	A	B
2	ø 30 [1.18]	3 [0.12]
3	ø 28 [1.10]	2 [0.08]

Dimensions - arbre creux

Cotes en mm [pouces]

Type de bride 1, ø 24 [0.94]

1 4 x M3 DIN 915 - SW1,5

Couple préconisé pour la vis sans tête de la bague de serrage 0,1 Nm.
Pour assurer un serrage optimal par la bague de serrage, l'arbre du client ne devrait pas présenter de méplat.

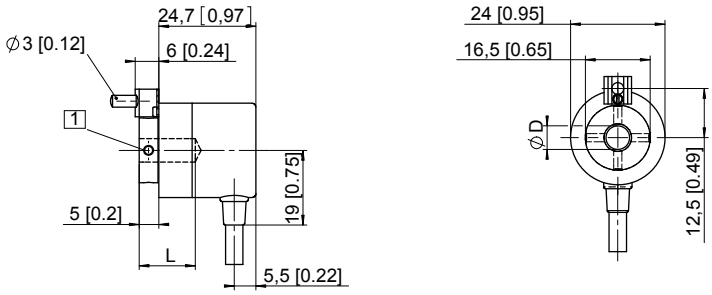

D	Ajustement	L
4 [0.16]	H7	14 [0.55]
6 [0.24]	H7	14 [0.55]
1/4"	H7	14 [0.55]
L = prof. d'insertion max. de l'arbre creux borgne		

© Fritz Kübler GmbH, sous réserve d'erreurs et de modifications. 11/2023