LCD-Impulszähler | Mit Zählrichtung DC oder Differenzzähler AC+DC (Batterie) | Codix 131

Der Codix 131 ist ein batteriebetriebener einfacher Impulszähler mit Differenz- oder Zählrichtungseingang, 8-stelliger LCD-Anzeige, optionaler Hinterleuchtung, für NPN, PNP und Hochvoltanwendungen.

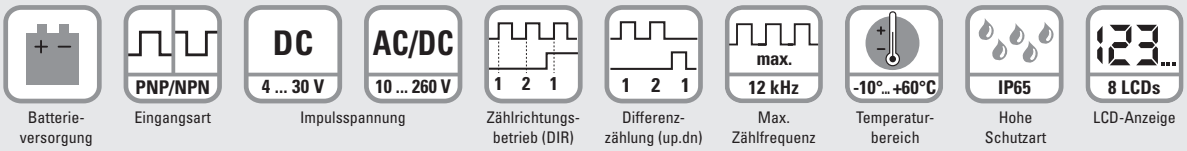

Batterie-versorgung | Eingangsart | Impulsspannung | Zählrichtungs-betrieb (DIR) | Differenz-zählung (up.dn) | Max. Zählfrequenz | Temperatur-bereich | Hohe Schutzart | LCD-Anzeige

Leistungsfähig

- Hochwertige LCD-Anzeige mit 8 mm Ziffernhöhe.
- Zählrichtung, addierend und subtrahierend über Zählrichtungs- oder Differenzeingang.
- Batterielebensdauer 8 Jahre.
- Optionale Anzeigehinterleuchtung.
- Zählfrequenz max. 12 kHz.
- Hohe Schutzart IP65.

Einfach

- Schraubklemmenanschluss im 5 mm Raster.
- Reset-Taste über Reset Enable Eingang freischaltbar.
- Je nach Ausführung für positive oder negative Zählflanken.
- Hochvoltversion für 10 ... 260 V AC/DC Spannungsimpulse.
- Großes 8-stelliges LCD-Anzeige mit 8 mm Ziffernhöhe.

Bestellschlüssel

6.131 . 012 . 8 X X
(a) (b)

a *Hintergrundbeleuchtung*
5 = ohne
6 = mit

b *Eingangsart: Cnt.Dir [1] / UP.DN [2] – Zählrichtung oder differentielle Zählung*

Eingangsart	*INP A*				*INP B*			
0 = Cnt.Dir [1] / UP.DN [2]	0 ... 0,7 V DC	zählen	NPN	7 kHz	0 ... 0,7 V DC	zählen / Richtung	NPN	7 kHz
1 = Cnt.Dir [1] / UP.DN [2]	4 ... 30 V DC	zählen	PNP	12 kHz	4 ... 30 V DC	zählen / Richtung	PNP	12 kHz
3 = UP.DN [2]	10 ... 260 V AC/DC	zählen	AC/DC	30 Hz	10 ... 260 V AC/DC	zählen	AC/DC	30 Hz

Lieferumfang
- Zähler
- Spannbügel
- Frontrahmen f. Schraubbefestigung (T008181) 56 x 40 mm, Einbauquerschnitt 50 x 25 mm
- Frontrahmen f. Spannbügelbefestigung (T008180) 53 x 28 mm, Einbauquerschnitt 50 x 25 mm
- Dichtung
- Bedienungsanleitung mehrsprachig

1) Zähleingang mit Zählrichtungseingang.
2) Je ein addierender und ein subtrahierender Zähleingang (Differenzmode).

© Fritz Kübler GmbH, Irrtümer und Änderungen vorbehalten. 02/2024

LCD-Impulszähler | Mit Zählrichtung DC oder Differenzzähler AC+DC (Batterie) | Codix 131

Zubehör / Montagebeispiel

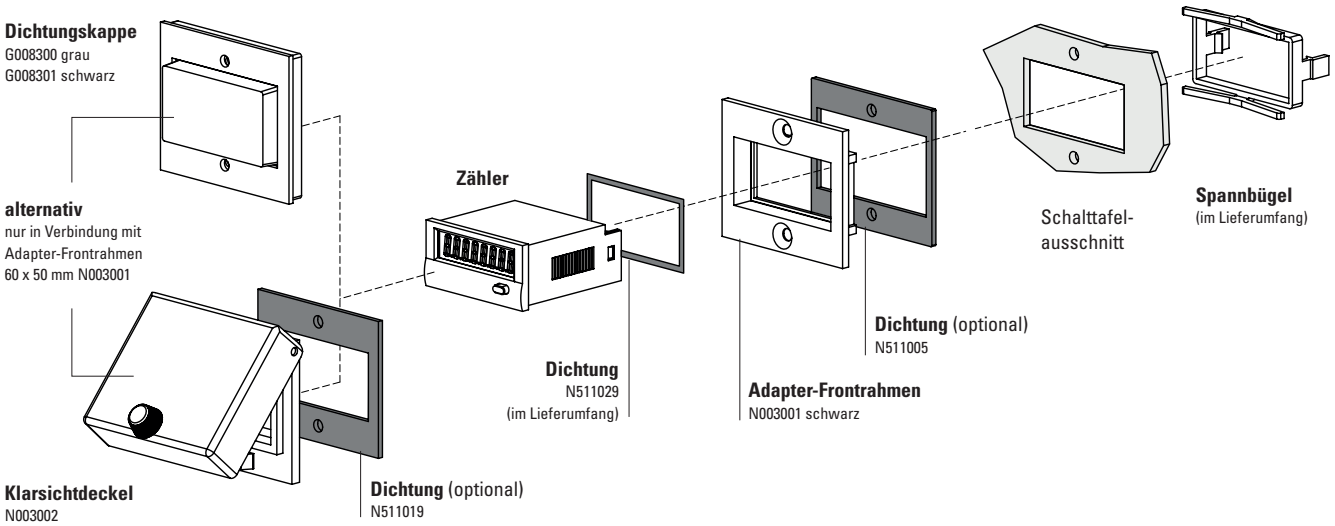

		Typ / Größe	Beschreibung		Bestell-Nr.	passende Dichtung
Adapter-Frontrahmen		**53 x 28 mm**	für Ausschnitt 50 x 25 mm auf 45 x 22,2 mm	grau schwarz anthrazit	**T008164** **T008165** **T008180**	**N511015**
		56 x 40 mm	für Ausschnitt 50 x 25 mm auf 45 x 22,2 mm Schraubbefestigung	schwarz anthrazit	**T008161** **T008181**	**N511045**
		72 x 36 mm	für Ausschnitt 68 x 33 mm auf 45 x 22,2 mm	schwarz u. silber eleoxiert als Set	**162704Set**	–
		60 x 50 mm	für Ausschnitt 54 x 29 mm auf 45 x 22,2 mm Schraubbefestigung	schwarz	**N003001**	**N511005**
		48 x 48 mm	für Ausschnitt 45 x 45 mm auf 45 x 22,2 mm	schwarz	**T008883**	–
Dichtungskappe IP65		**K1**	nur in Verbindung mit Adapter-Frontrahmen 60 x 50 mm N003001	transparent / grau transparent / schwarz	**G008300** **G008301**	–
Klarsichtdeckel IP65		**1 Dv** (auf Rahmen montiert)	Deckel verriegelbar, für Ausschnitt 54 x 29 mm, nur in Verbindung mit Adapter-Frontrahmen 60 x 50 mm N003001	transparent / schwarz	**N003002**	**N511019**
Dichtung Zähler			48 x 24 mm (für Einbau in Adapter-Frontrahmen) 49 x 25 mm		**N511029** **N511034**	
Aufbaurahmen		**Ausschnitt 50 x 25 mm**	über Adapter T008180 für Schnappmontage auf 35 mm Hut-Schiene nach DIN	chromatiert	**G300004**	–
Blindgehäuse		**48 x 24 mm**	für Ausschnitt 45 x 22,2 mm und 50 x 25 mm	anthrazit	**G003836**	–

im Lieferumfang

© Fritz Kübler GmbH, Irrtümer und Änderungen vorbehalten. 02/2024

LCD-Impulszähler | Mit Zählrichtung DC oder Differenzzähler AC+DC (Batterie) | Codix 131

Technische Daten

Allgemeine technische Daten

Anzeige	LCD, 8-stellig, 8 mm hoch
Anzeigehinterleuchtung	externe Spannungsversorgung 24 V DC ±20 %, 50 mA
Betriebsarten	Zählrichtung (Zähl- und Richtungseingang) oder differentielle Zählung
Zählanzeige	-9999999 ... 99999999, Überlauf wird angezeigt
Rückstellung	manuell und elektrisch
Arbeitstemperatur	-10 °C ... +55 °C (nicht betauend)
Betriebstemperatur	-10 °C ... +60 °C (nicht betauend)
Lagertemperatur	-20 °C ... +70 °C
Relative Luftfeuchtigkeit	< 85 % (nicht betauend)
Höhe	bis 2000 m

Elektrische Kennwerte

Spannungsversorgung		interne Lithium Batterie ca. 8 Jahre bei 20 °C
Gerätesicherheit	Auslegung nach	EN 61010 Teil 1
	Schutzklasse	2
	Einsatzgebiet	Verschmutzungsgrad 2

Mechanische Kennwerte

Gehäuse	dunkelgrau RAL 7021
Schutzart	IP65 (frontseitig)
Gewicht	ca. 50 g

Zähleingänge

Zähleingänge DC-Geräte (max. 30 V DC)		
Schneller Zähleingang		max. 12 kHz (PNP), 7 kHz (NPN)
Schaltpegel NPN	LOW	0 ... 0,7 V DC
	HIGH	3 ... 30 V DC
Schaltpegel PNP	LOW	0 ... 0,7 V DC
	HIGH	4 ... 30 V DC
Zähleingänge Hochvolt Geräte (10 ... 260 V DC/AC)		
A-subtrahierend	Optokopplereingang	max. 30 Hz
B-addierend	Mindestimpulszeit	16 ms
Schaltpegel	LOW	0 ... 2 V AC/DC
	HIGH	10 ... 260 V AC/DC
Betriebsartumschaltung (nur für DC Geräte)		
Betriebsart		Zählrichtung / Differenz
Kontakteingang		Open Collector NPN (nach 0 V schaltend)
Schaltpegel – NPN	LOW	0 ... 0,7 V DC
	HIGH	3 ... 5 V DC
Rücksetzeingang (für DC und Hochvolt)		
Mindestimpulszeit	DC	50 ms
	Hochvolt	16 ms
Kontakteingang DC – NPN	LOW	0 ... 0,7 V DC
	HIGH	3 ... 30 V DC
Elektrische Verriegelung der Reset-Taste (für DC und Hochvolt)		
Kontakteingang		Open Collector NPN (nach 0 V schaltend)
Schaltpegel – NPN	LOW	0 ... 0,7 V DC
	HIGH	3 ... 5 V DC

Zulassungen

UL-konform gemäß	File-Nr. E128604
CE-konform gemäß	
EMV-Richtlinie	2014/30/EU
RoHS-Richtlinie	2011/65/EU
Niederspannungsrichtlinie	2014/35/EU

Anschlussbelegung

DC-Typ: 6.131.012.8x0

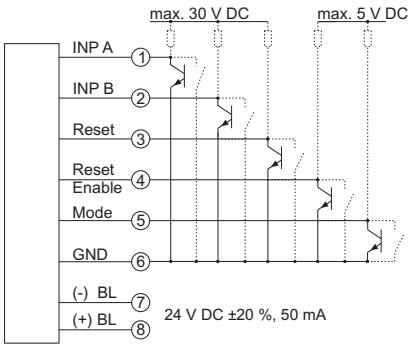

DC-Typ: 6.131.012.8x1

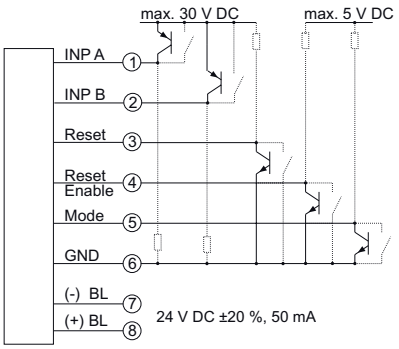

AC-Typ: 6.131.012.8x3

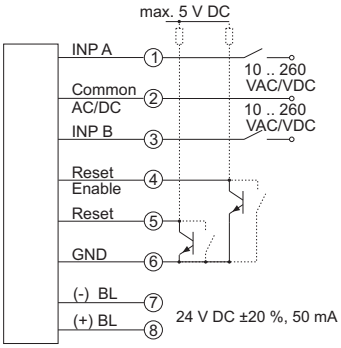

BL = Hinterleuchtung

© Fritz Kübler GmbH, Irrtümer und Änderungen vorbehalten. 02/2024

LCD-Impulszähler	Mit Zählrichtung DC oder Differenzzähler AC+DC (Batterie)	Codix 131

Maßbilder

Maße in mm [inch]

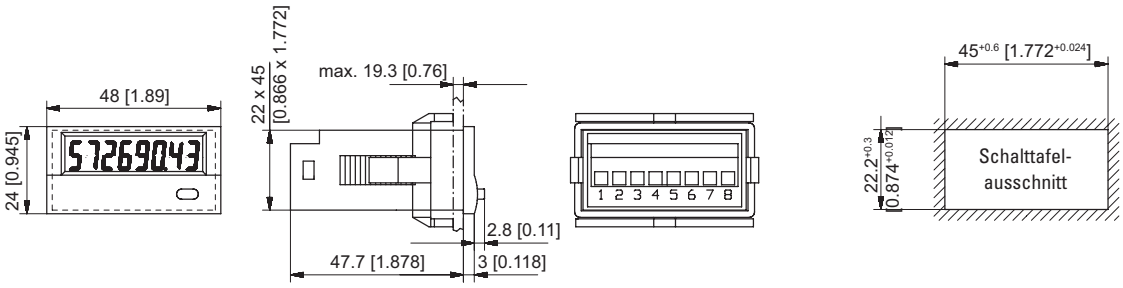

Frontrahmen für Spannbügelbefestigung (im Lieferumfang enthalten)

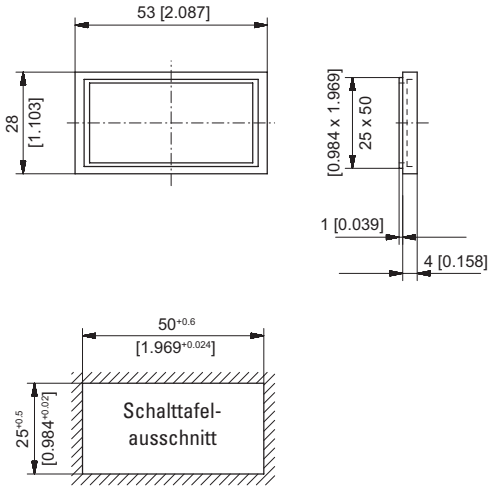

Frontrahmen für Schraubbefestigung (im Lieferumfang enthalten)

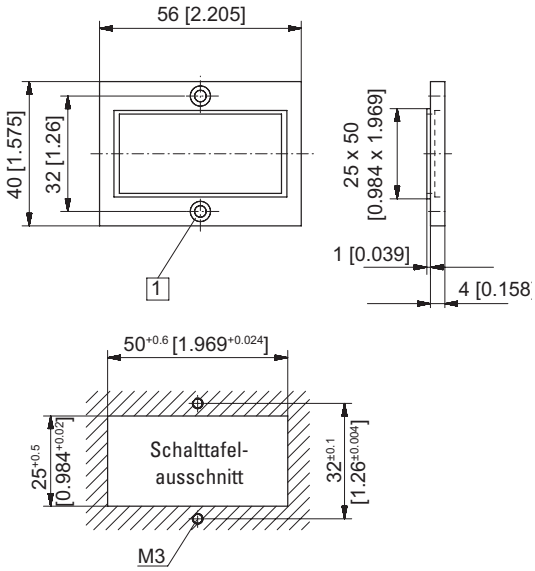

1 Senkung Af3, DIN 74

© Fritz Kübler GmbH, Irrtümer und Änderungen vorbehalten. 02/2024