Compteurs à présélection, électroniques

Position, présélection à LED | **Entrées SSI ou incrémentales / 4 sorties + sortie analogique** | **575**

Série de compteurs pour des applications exigeantes, munis de deux entrées codeur avec facteurs d'échelle individuels, maître SSI, esclave SSI ou A, /A, B, /B, pour des fréquences de comptage jusqu'à 1 MHz par canal.

Modes opératoires programmables : afficheur de position ou compteur d'événements, totalisateur, compteur différentiel.

RoHS

AC/DC 24/17 ... 30 V	DIN 96x48	IP65	max. 1 MHz	SSI		6/8 LEDs	DC out 5 / 24 V	mA, V	4	RS232
Tension d'alimentation	Cadre frontal DIN	Niveau de protection élevé	2 entrées	Entrée SSI	Entrée TTL, HTL et RS422	Affichage à LED	2 x alimentation capteur	Sortie analogique en option	Sortie transistor	Interface

Innovant

- 3 valeurs d'affichage : compteur 1, 2 et valeurs calculées à partir de ces compteurs.
- 2 entrées de comptage avec facteur d'échelle librement sélectionnable : maître SSI, esclave SSI ou TTL incrémental (aussi avec entrées complémentées), fréquence d'entrée max. 1 MHz/canal.
- Affichage LED très lumineux, hauteur 15 mm (6 digits) / 10 mm (8 digits).
- 4 sorties à semi-conducteurs librement programmables, courant de sortie 350 mA chacune.
- Présélections absolues ou relatives.
- Programmation simple – grâce à des codes de fonction, en fonction du mode opératoire sélectionné.
- Avec 8 fonctions de comptage prédéfinies différentes telles que : comptage simple, comptage différentiel et totalisation des deux entrées, affichage séparé des entrées.

Compact et multifonctions

- Tension d'alimentation AC et DC dans un seul appareil.
- Programmation simple à l'aide de 4 touches et de fonctions doubles programmables.
- Peut s'utiliser comme compteur ou afficheur de position avec valeurs limites lorsqu'il faut surveiller 2 valeurs ou les calculer l'une par rapport à l'autre.
- 4 entrées rapides programmables avec différentes fonctions telles que : reset, porte, affichage de la mémoire (sauvegarde), entrée de référence ou commutation entre les valeurs d'affichage.
- Sortie analogique avec facteur d'échelle 0/4 ... 20 mA, ±10 V ou 0 ... 10 V.
- Interface RS232 en standard pour le paramétrage, l'émission de valeurs ou des modifications pendant le fonctionnement.
- 2 alimentations auxiliaires pour les capteurs : 5,2 V DC et 24 V DC.

Référence de commande

4 sorties de commutation rapides et interface série (RS232)	*Réf. de commande*
6 digits	**6.575.0116.D05**
6 digits, sorties analogiques avec facteur d'échelle	**6.575.0116.D95**
8 digits	**6.575.0118.D05**
8 digits, sorties analogiques avec facteur d'échelle	**6.575.0118.D95**

Etendue de la livraison

- commande 575
- joint
- kit de montage
- instructions d'utilisation Allemand/Anglais

© Fritz Kübler GmbH, sous réserve de modifications et d'erreurs. 02/2024

Position, présélection à LED | Entrées SSI ou incrémentales / 4 sorties + sortie analogique | 575

Accessoires / Exemple de montage

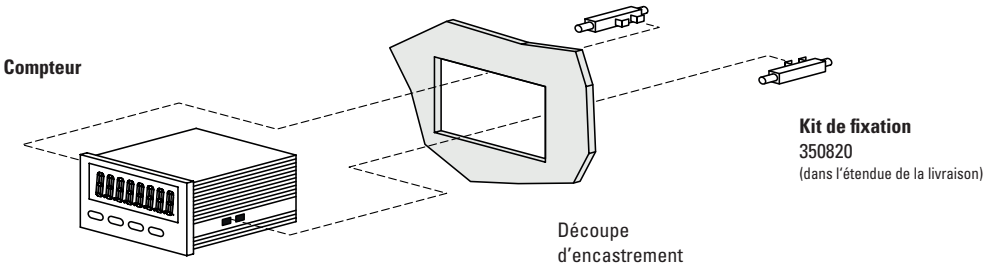

		Type / Dimensions	Description		Ref. de commande	
Kit de fixation			1 set comprend 2 crochets d'arrêt		350820	
Châssis de montage		**découpe 92 x 45 mm [3.62 x 1.77"]**	pour montage sur profilé chapeau DIN 35 [1.38]	gris	**G300005**	–
Logiciel de paramétrage OSxx			https://www.kuebler.com/de/docu-finder Champ de recherche: OS1			

dans l'étendue de la livraison

Caractéristiques techniques

Caractéristiques techniques générales

Affichage	6 digits	Afficheur LED, hauteur 15 mm [0.59"]
	8 digits	Afficheur LED, hauteur 10 mm [0.39"]
Température de fonctionnement		0 °C ... +45 °C [+32°F ... +113°F] (sans condensation)
Température de stockage		-25 °C ... +70 °C [-13°F ... +158°F]

Caractéristiques électriques

Tension d'alimentation		24 V AC, +10 % 24 (17 ... 30) V DC
Consommation DC		100 mA + consommation codeur
Charge connectée AC		15 VA
Sortie alimentation auxiliaire pour capteurs		2 x 5,2 V DC, 150 mA chacune 2 x 24 V DC, 120 mA chacune
Sécurité de l'appareil	conception selon	EN 61010 partie 1
	classe de protection	2
	domaine d'utilisation	Niveau de pollution 2

Entrées

Entrées SSI universelles pour codeur incrémental		
nombre d'entrées		2 SSI ou 1 SSI + 1 incrémental
fréq. de comptage (par codeur)		
RS422 et TTL avec sign. compl.		1 MHz
maître SSI		1 MHz (max. 32 bit)
esclave SSI		1 MHz (max. 32 bit)
Entrées de commande HTL		
nombre d'entrées		4
résistance d'entrée		3,3 kOhm
niveau de commutation	LOW	< 2,5 V
	HIGH	> 10 V
durée d'impulsion min.a		50 µs

Caractéristiques mécaniques

Boîtier		Noryl UL94-V-0
Bornes à visser	section du câble	max. 1.5 mm² [AWG 25]
Indice de protection		IP65 (face avant)
Poids		env. 250 g [8.82 oz]

Sorties

Sorties de commutation	
4 transistors de puissance rapides	5 ... 30 V DC, 350 mA
temps de réponse	< 1ms [1)]
les charges inductives nécessitent une diode de roue libre	
Interface série	RS232, 2400 ... 38400 bauds
Sorties analogiques	
courant	0 / 4 ... 20 mA
charge	max. 270 ohms
tension	0 ... +10 V (max. 3 mA)
résolution	14 bits
précision	0.1 %
temps de réponse	< 1 m

Homologations

Conformité CE	selon	
	Directive CEM	2014/30/EU
	Directive RoHS	2011/65/EU
	Directive Basse Tension	2014/35/EU

1) Une communication série intensive peut rallonger temporairement le temps de réponse.

© Fritz Kübler GmbH, sous réserve de modifications et d'erreurs. 02/2024

Position, présélection à LED | Entrées SSI ou incrémentales / 4 sorties + sortie analogique | 575

Exemple d'application

Afficheur de position totalisateur

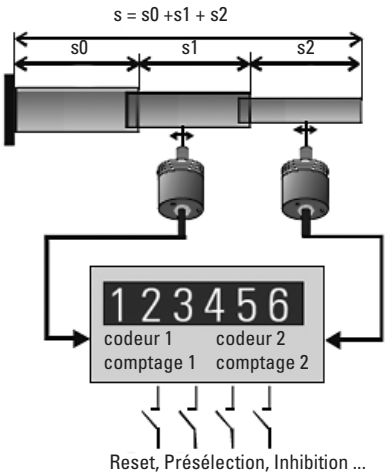

Afficheur de différence de position

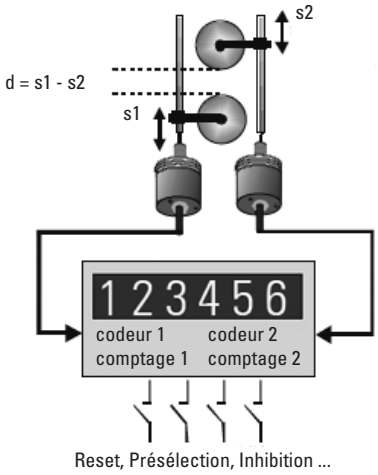

Fonctionnement individuel séparé

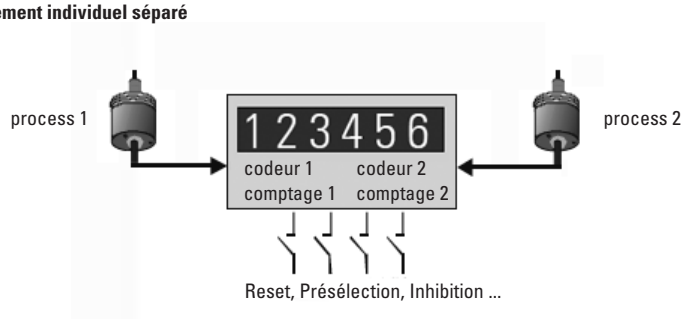

Raccordement

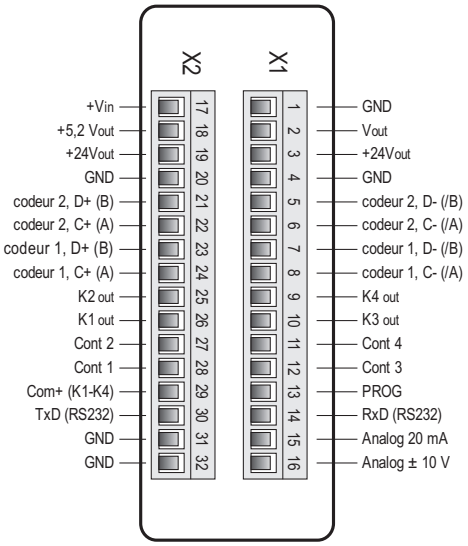

Exemples de raccordement

L'exemple représente un codeur avec alimentation 5 V et sortie TTL / RS422

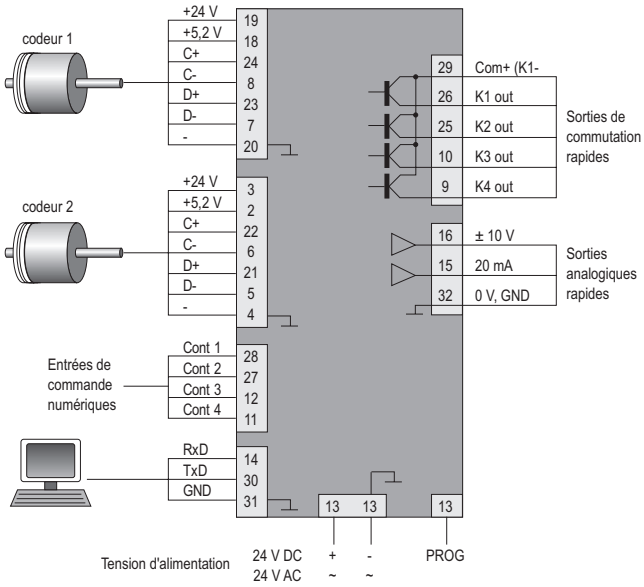

© Fritz Kübler GmbH, sous réserve de modifications et d'erreurs. 02/2024

Position, présélection à LED	Entrées SSI ou incrémentales / 4 sorties + sortie analogique	575

Dimensions

Cotes en mm [pouces]

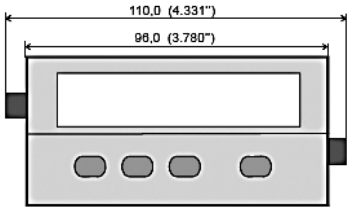

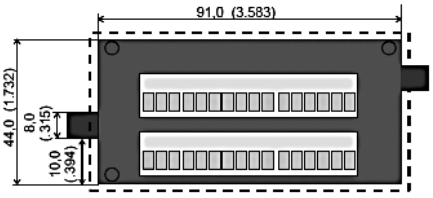

Découpe d'encastrement
92 x 45 mm [3.62 x 1.77]

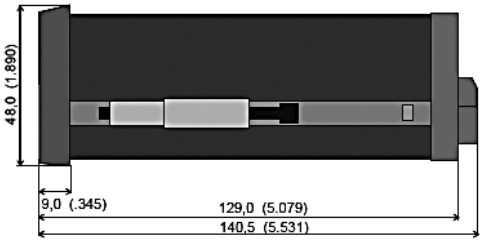

© Fritz Kübler GmbH, sous réserve de modifications et d'erreurs. 02/2024