Betriebsstundenzähler / Zeitzähler, elektronisch

LCD-Zeitzähler	Addierender Zähler / Servicezeitzähler 99999.99 h (DC)	Codix 141 / 143

Der Codix 141 / 143 ist ein spannungsversorgter einfacher Betriebsstundenzähler, mit 7-stelliger LCD-Anzeige für PNP, NPN Eingangssignale, optional werkseitig programmierbar.

Codix 141: Standardzeitzähler
Codix 143: Servicezeitzähler

RoHS

DC	PNP/NPN		-20°... +65°C	IP65	DIN 48x24	7 LCDs		1
10 ... 30 V							12345 00000	
Spannungs-versorgung	Eingangsart	Zeitzähler	Temperatur-bereich	Hohe Schutzart	DIN Frontplatte	LCD-Anzeige	Verriegelbare Rückstellung	Transistor-ausgang (143)

Funktionell

- Direkte Anzeige der Gesamtzeit.
- Auf Tastendruck Anzeige der Servicevorwahl und dessen Vorsignal.
- Vorwahlausgabe als Anzeigetext und Transistorausgang.
- Vorsignal für die Serviceintervalle als Anzeigetext.
- Rückstellung der Anzeige oder der Serviceintervalle manuell oder elektrisch.
- Schnelle PNP- oder bedämpfte NPN-Ansteuerung über getrennte Eingänge.

Bedienerfreundlich

- Spannungsversorgung von 10 ... 30 V DC.
- Speicherung der Werte in EEPROM.
- Serviceintervalle fest vorprogrammiert z. B.: Service bei 5000.00 h (Service), Vorsignal bei 4900.00 h (Preservice), blinkende Textmeldung in der Anzeige (Service oder Preservice).
- Reset-Taste mit Mehrfachfunktion über separaten Eingang freischaltbar.
- Rückstellung auch auf Auslieferungszustand möglich.
- Werkseitig programmierbar.

Bestellschlüssel Standardzeitzähler

6.141	.	012	.	300

Optionen auf Anfrage [1)]
- Andere Zeitbasis
- Andere Dezimalpunkte
- Andere Optionen

Lieferumfang
- Zähler
- Spannbügel
- Dichtung
- Bedienungsanleitung mehrsprachig

Bestellschlüssel Servicezeitzähler

6.143	.	011	.	300	.	XXXX (a)	.	XX (b)

(a) *Option 2* [1)]
Servicevorwahl
005K [2)] = 5000.00 h

(b) *Option 1* [1)]
Vorwarnung, Anzeigetext, weitere Optionen
00 [2)] = Vorwarnung bei 100.00 vor der Servicevorwahl. Text PrESErV bei Vorwarnung und Text SErViCE bei Servicevorwahl in der Anzeige.

Weitere Option auf Anfrage [1)]
- Andere Zeitbasis
- Andere Dezimalpunkte
- Andere Optionen auf Anfrage

Lieferumfang
- Zähler
- Spannbügel
- Dichtung
- Bedienungsanleitung mehrsprachig

1) Alle Optionen können individuell nach Kundenwunsch werkseitig programmiert werden.
Bitte beachten Sie: Die Mindestbestellmenge für kundenspezifische Optionen beträgt 10 Stück mit Aufpreis, ab 200 Stück ohne Aufpreis.
2) Standard-Variante ohne Aufpreis.

© Fritz Kübler GmbH, Irrtümer und Änderungen vorbehalten. 02/2024

LCD-Zeitzähler | Addierender Zähler / Servicezeitzähler 99999.99 h (DC) | Codix 141 / 143

Zubehör / Montagebeispiel

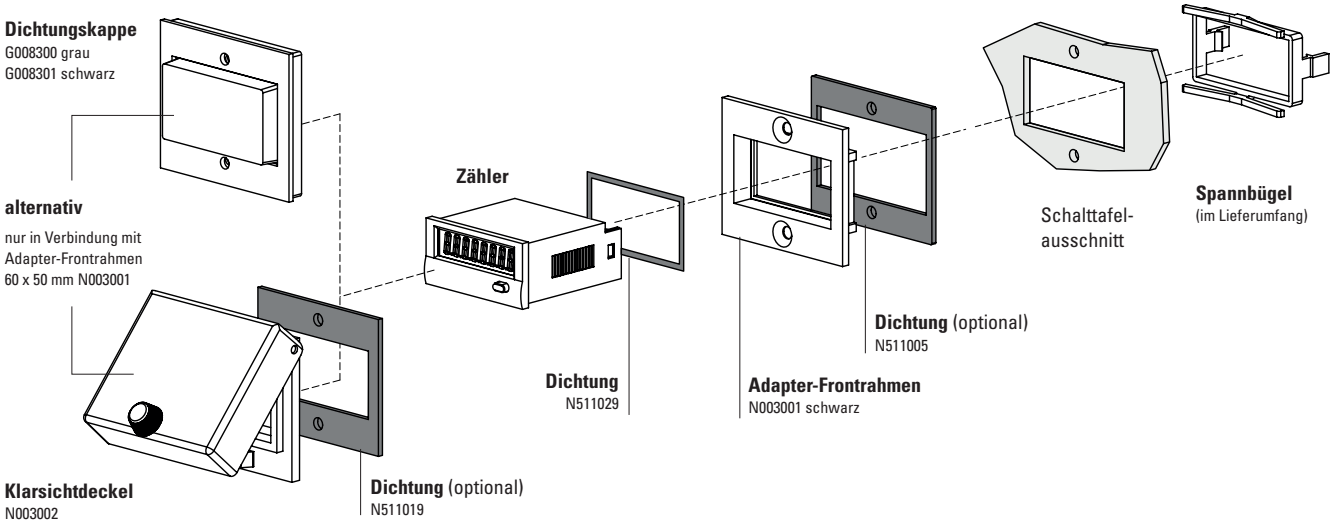

		Typ / Größe	Beschreibung		Bestell-Nr.	passende Dichtung
Adapter-Frontrahmen		**53 x 28 mm**	für Ausschnitt 50 x 25 mm auf 45 x 22,2 mm	grau schwarz anthrazit	**T008164** **T008165** **T008180**	**N511015**
		56 x 40 mm	für Ausschnitt 50 x 25 mm auf 45 x 22,2 mm Schraubbefestigung	schwarz anthrazit	**T008161** **T008181**	**N511045**
		72 x 36 mm	für Ausschnitt 68 x 33 mm auf 45 x 22,2 mm	schwarz u. silber eleoxiert als Set	**162704Set**	–
		60 x 50 mm	für Ausschnitt 54 x 29 mm auf 45 x 22,2 mm Schraubbefestigung	schwarz	**N003001**	**N511005**
		48 x 48 mm	für Ausschnitt 45 x 45 mm auf 45 x 22,2 mm	schwarz	**T008883**	–
Dichtungskappe IP65		**K1**	nur in Verbindung mit Adapter-Frontrahmen 60 x 50 mm N003001	transparent / grau transparent / schwarz	**G008300** **G008301**	–
Klarsichtdeckel verriegelbar, IP65		**1 Dv** (auf Rahmen montiert)	für Ausschnitt 54 x 29 mm, nur in Verbindung mit Adapter-Frontrahmen 60 x 50 mm N003001	transparent / schwarz	**N003002**	**N511019**
Dichtung Zähler			48 x 24 mm (für Einbau in Adapter-Frontrahmen) 49 x 25 mm		**N511029** **N511034**	
Aufbaurahmen		**Ausschnitt 50 x 25 mm**	über Adapter T008180 für Schnappmontage auf 35 mm Hut-Schiene nach DIN	chromatiert	**G300004**	–
Blindgehäuse		**48 x 24 mm**	für Ausschnitt 45 x 22,2 mm und 50 x 25 mm	anthrazit	**G003836**	–

im Lieferumfang

© Fritz Kübler GmbH, Irrtümer und Änderungen vorbehalten. 02/2024

Betriebsstundenzähler / Zeitzähler, elektronisch

LCD-Zeitzähler	Addierender Zähler / Servicezeitzähler 99999.99 h (DC)	Codix 141 / 143

Technische Daten

Allgemeine technische Daten

Anzeige	LCD, 7-stellig, 8 mm hoch
Unterspannung	Anzeige bei $U_B < 8$ V: PO-FAIL und Datensicherung
Zählbereich	0 ... 99999,99 h Dezimalpunkt 0,00 (weiter auf Anfrage)
Datensicherung	EEPROM
Betriebstemperatur	-20 °C ... +65 °C (nicht betauend)
Lagertemperatur	-25 °C ... +75 °C

Eingänge

Eingang A		statischer PNP-Eingang
Eingang B		statischer NPN-Eingang
Aktivierungseingang für Reset-Taste		statischer NPN-Eingang
Reset		flankengetriggerter NPN-Eingang (min. 20 ms)
Eingangswiderstand		10 kOhm
Schaltpegel	LOW HIGH	0 ... 2 V DC 3,5 ... 30 V DC
Schaltschwelle		ca. 2,7 V DC

Elektrische Kennwerte

Spannungsversorgung	10 ... 30 V DC, max. 25 mA
Einschaltverzögerung	500 ms

Ergänzende Daten für Codix 143 (Service-Zähler)

Ausgang	NPN-Transistorausgang, Open Collector
Ausgangsspannung	max. 30 V DC
Ausgangsstrom	max. 50 mA

Mechanische Kennwerte

Gehäuse	Schalttafelgehäuse DIN 43700, 48 x 24 mm dunkelgrau RAL 7021
Anschlüsse	Schraubklemme 8-polig, Raster 5,08 mm
Reinigung	die Frontseite darf nur mit einem weichen, mit Wasser angefeuchtetem Tuch gereinigt werden
Gewicht	40 g
Schutzart	IP65 (frontseitig) IP20 (von hinten)
Vibrationsfestigkeit nach EN 60068-2-6	10 ... 55 Hz / 1 mm / 30 min
Schockfestigkeit nach EN 60068-2-27	100 G: 2 ms 10 G: 6 ms

Zulassungen

CE-konform gemäß		
	EMV-Richtlinie	2014/30/EU
	RoHS-Richtlinie	2011/65/EU

Anzeige und Abfragemodus Service-Zeitzähler

Ist die Reset-Taste über den Aktivierungseingang Pin 6 nicht frei geschalten, so stehen dem Anwender durch drücken der Taste folgende Funktionen zur Verfügung.

1 x drücken: In der Anzeige erscheint der Text „SErViCE“

2 x drücken: In der Anzeige erscheint der nächste Service-Wert

3 x drücken: In der Anzeige erscheint der Text „PrESErV“

4 x drücken: In der Anzeige erscheint der nächste Preservice-Wert

5 x drücken: In der Anzeige erscheint der aktuelle Wert

Bei den Servicezählern bleiben die aufgelaufenen Werte bestehen, die Servicewerte werden bei der Rückstellung um den hinterlegten Vorwahlwert hoch gesetzt. z. Bsp. Servicewert 5000.00 h – Rückstellung bei Zählerstand 5100.00 – neuer Servicewert 10100.00 h.

Anwendungen

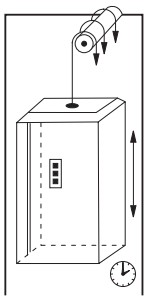

Betriebsstunden und Serviceintervall

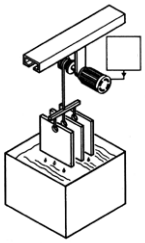

Gesamtzeit und Serviceintervall

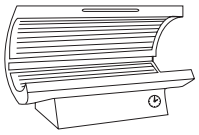

Serviceintervall und Gesamtzeit der UVLampen

© Fritz Kübler GmbH, Irrtümer und Änderungen vorbehalten. 02/2024

LCD-Zeitzähler	Addierender Zähler / Servicezeitzähler 99999.99 h (DC)	Codix 141 / 143

Anschlussbelegung

PIN	Beschreibung	Standard-Zeitzähler	Service-Zeitzähler
Spannungsversorgung			
1	$+U_B$	10 ... 30 V DC	10 ... 30 V DC
2	0 V DC, GND	GND	GND
Eingänge			
3	0 V DC, GND	GND	GND
4	Schneller Zähleingang	INP PNP	INP PNP
5	Langsamer Zähleingang	INP NPN	INP NPN
6	Aktivierungseingang Reset	RESET MANUEL ENABLE	RESET MANUEL ENABLE
7	Reset-Eingang	RESET	RESET
Ausgang			
8	NPN-Ausgang	n.c.	OUT

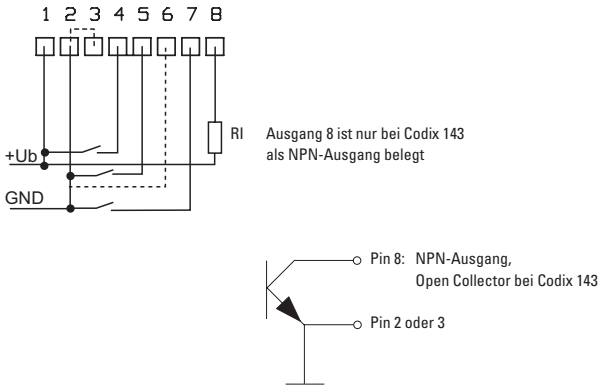

Maßbilder

Maße in mm [inch]

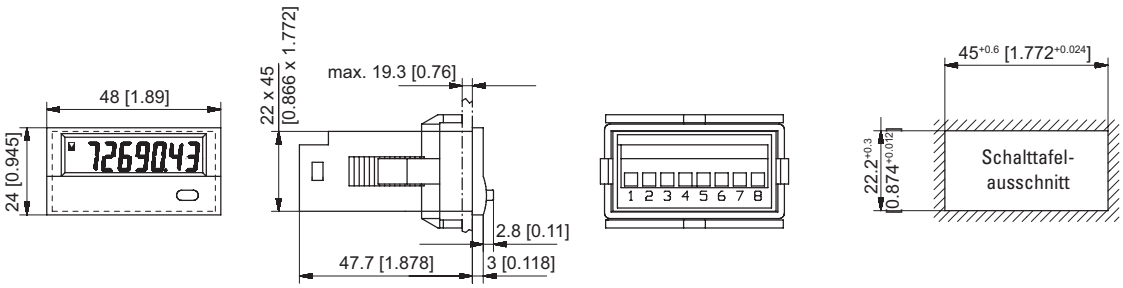

© Fritz Kübler GmbH, Irrtümer und Änderungen vorbehalten. 02/2024